[LineaEuro 1]

5047652 A - 00

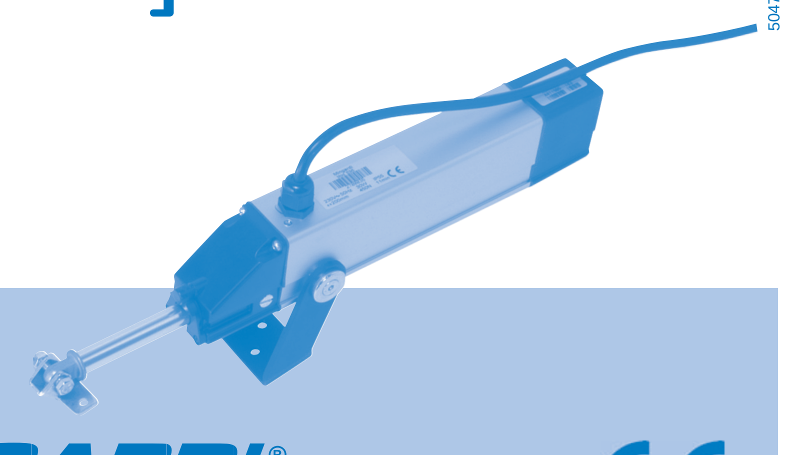

MINGARDI®
THE REFERENCE FOR WINDOW AUTOMATION

CE

Window Automation industrY Srl a socio unico
Via C. Bassi, 7/A 40015 Galliera (BO) Italy Tel. +39.051.6169111 Fax +39.051.6169199
info@way-srl.com - www.way-srl.com

(I) Prima di intraprendere qualsiasi operazione di installazione o di collegamento elettrico si raccomanda di leggere con estrema attenzione anche il foglio delle Avvertenze Generali.
(GB) Before embarking on any installation or wiring operations, also read the General Warnings sheet very carefully.
(F) Avant d'entreprendre une opération d'installation ou de branchement électrique quelconque, il est recommandé de lire très attentivement également la notice des Recommandations Générales.
(D) Es wird empfohlen, auch das Blatt der Allgemeinen Hinweise sehr aufmerksam zu lesen, bevor mit der Durchführung der Arbeiten für die Installation oder den elektrischen Anschluss begonnen wird.
(E) Antes de iniciar cualquier operación de instalación o de conexión eléctrica, lean atentamente también la hoja de las Advertencias Generales.
(P) Antes de iniciar qualquer trabalho de instalação ou de ligação eléctrica aconselha-se também a leitura com muita atenção da folha de Advertências Gerais.
(CZ) Alvorens de apparaten te installeren en/of aan te sluiten wordt aanbevolen het blad met de algemene waarschuwingen met de grootste aandacht te lezen.
(NL) Mielőtt belefogna bármilyen felszerelési, vagy elektromos csatlakoztatási műveletbe, azt javasoljuk, nagyon figyelmesen olvassa el az Általános tanácsok lapot is.
(SLO) Preden se lotite kakršnega koli opravila v zvezi z nameščanjem ali vzpostavljanjem električne povezave priporočamo, da si pazljivo preberete tudi list s Splošnimi opozorili.
(CZ) Před provedením jakékoliv operace související s instalací nebo elektrickým zapojením zařízení si velmi pečlivě přečtěte také část obsahující Obecná upozornění.
(GR) Προτού ξεκινήσετε οποιαδήποτε ενέργεια εγκατάστασης ή ηλεκτρικής σύνδεσης συστήνεται η ανάγνωση και του φύλλου Γενικών Προειδοποιήσεων με τη μέγιστη προσοχή
(SA) قبل البدء في أية عملية للتركيب أو التوصيل الكهربائي، ننصح بقراءة أيضا ورقة التحذيرات العامة بعناية فائقة.

(I) Descrizione montaggio su finestre a sporgere e cupole
(GB) Fitting to top-hung windows and dome windows
(F) Description du montage sur des fenêtres en saillie et sur des coupoles d'éclairage
(D) Anleitung zur Montage auf Klapp- und Kuppelfenstern
(E) Descripción de montaje en ventanas abatibles y cúpulas
(P) Descrição da montagem em janelas projectantes e cúpulas
(H) Az emelkedően felnyíló ablakokra és a kupolákra történő felszerelés leírása
(NL) Beschrijving van de montage op naar buiten openende ramen en koepelramen
(SLO) Opis montaže na okna z zunanjim vodoravnim prislonom in kupolasta okna.
(CZ) Popis montáže na výkyvná okna a střešní kopule
(GR) Περιγραφή τοποθέτησης σε παράθυρα προεξοχής και θόλους
(SA) وصف التركيب على النوافذ البارزة و التي على شكل قبة

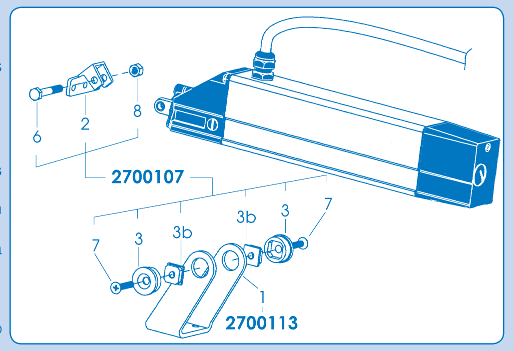

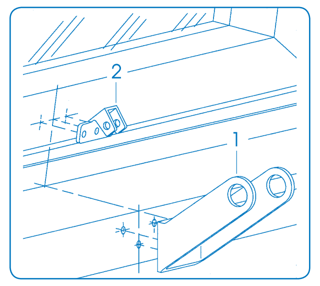

A (I) Tracciare la mezzeria del serramento, realizzare le forature per il fissaggio della staffa attacco anteriore (2) e staffa supporto motore (1). Fissare con viti (non in dotazione) le due staffe allineandole tra loro.
(GB) Mark the centre line of the window and drill the holes to fit the front bracket (2) and the motor support bracket (1). Align the two brackets and fix them with screws (not supplied).
(F) Tracer la ligne médiane de la menuiserie, exécuter les perçages pour la fixation de la bride de raccord avant (2) et de la bride de support de moteur (1). Fixer à l'aide de vis (non fournies) les deux brides, en les alignant l'une après l'autre.
(D) Die Mittellinie des Fensters anzeichnen und die Bohrungen für die Befestigung der Vorderanschlusskonsole (2) und der Motorhaltekonsole (1) ausführen. Die beiden Konsolen zueinander ausrichten und mit den Schrauben (nicht im Lieferumfang enthalten) befestigen.
(E) Tracen la línea de centro del cerramiento, realicen los orificios para la sujeción de la abrazadera empalme delantero (2) y de la abrazadera soporte motor (1). Sujeten con tornillos (no suministrados) las dos abrazaderas alineándolas entre sí.
(P) Marcar o meio do caixilho, efectuar os furos para fixar a chapa de fixação frontal (2) e a chapa de suporte do motor (1). Fixar com parafusos (não fornecidos) as duas chapas, alinhando-as entre si.
(H) Rajzolja fel a nyílászáró felezővonalát, készítse el a lyukakat az elülső rögzítő kengyelhez (2) és a motor tartó kengyelhez (1). Rögzítse csavarokkal (külön kell beszerezni) a két kengyelt úgy, hogy egy vonalba igazítja őket.
(NL) Trek de middellijn van het raam en boor de gaten voor de bevestiging van de voorste bevestigingsbeugel (2) en de steunbeugel van de motor (1). Bevestig de twee beugels met (niet bijgeleverde) schroeven en lijn ze onderling uit.
(SLO) Začrtajte središčnico na okenskem okviru, napravite luknje za pritrditev opornika prednjega zaklepa (2) in opornika nosilca motorja (1). Z vijaki (niso priloženi) pritrdite dva opornika in ju medsebojno središčno poravnajte.
(CZ) Vyznačte si středovou čáru okna a vyvrtejte otvory pro upevnění čelní příchytky (2) a držáku motoru (1). Upevněte příchytku a držák pomocí šroubů (nejsou součástí dodávky) a vyrovnejte je.
(GR) Χαράξετε τη μεσαία γραμμή του κουφώματος, εκτελέσατε τις τρύπες για τη στερέωση του εμπρόσθιου άγκιστρου στήριξης (2) και άγκιστρου στήριξης κινητήρα (1). Στερεώσατε με τις βίδες (δεν προμηθεύονται) τα δύο άγκιστρα και ευθυγραμμίστε τα μεταξύ τους.
(SA) تتبع النقطة الوسطى لوحدة الإغلاق، قم بعمل الثقب اللازم لتثبيت ركاب التعليق الأمامي (2) و ركاب دعم الموتور (1). قم بتثبيت الركابين على أن يتحاذيا فيما بينهما عن طريق المسامير (غير مرفقة مع الجهاز).

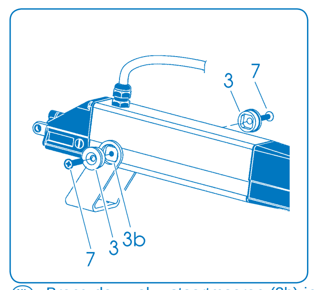

B (I) Inserire i dadi a coda di rondine (3b) nelle guide dell'attuatore. Inserire l'attuatore all'interno della staffa (1). Avvitare le viti (7) sui fissaggi laterali (3) senza serrare a fondo.
(GB) Insert dovetail nuts (3b) in the guides on the actuator. Insert the actuator inside bracket (1). Tighten screws (7) on the side fixtures (3), but not completely.
(F) Insérer les écrous en queue d'aronde (3b) dans les guides du vérin. Enclencher le vérin dans la bride (1). Serrer les vis (7) sur les fixations latérales (3), sans serrer à fond.
(D) Die Schwalbenschwanzmuttern (3b) in die Führungen des Antriebs einsetzen. Den Antrieb in die Konsole (1) einschieben. Die Schrauben (7) auf den seitlichen Befestigungen (3) anschrauben und locker anziehen.
(E) Introduzcan las tuercas tipo cola de milano (3b) en las guías del servomotor. Introduzcan el servomotor dentro de la abrazadera (1). Enrosquen los tornillos (7) en las fijaciones laterales (3) sin apretar fuertemente.
(P) Introduzir as porcas de orelhas (3b) nas guias do actuador. Introduzir o actuador no interior da chapa (1). Apertar os parafusos (7) nos fixadores laterais (3) sem apertar a fundo.
(H) Illessze be a fecskefarkú anyákat (3b) a működtető szerkezet sínjeibe. Helyezze a működtető szerkezetet a kengyel belsejébe (1). Csavarozza be a csavarokat (7) az oldalsó rögzítőkben (3) anélkül, hogy teljesen szorosra húzná őket.
(NL) Breng de zwaluwstaartmoeren (3b) in de uitsparingen van de actuator. Breng de actuator in de steunbeugel (1) aan. Haal de schroeven (7) in de bevestigingen in de zijkanten (3) niet helemaal aan.
(SLO) Vstavite matice (3b) v vodila regulacijskega mehanizma. Mehanizem nato vstavite v opornik (1). Privijte vijake (7) na stranske pritrdilce (3), ne da bi jih do konca zategnili.
(CZ) Vsuňte rybinové matice (3b) do vedení ovládacího mechanismu. Vsuňte ovládací mechanismus do držáku (1). Utáhněte šrouby (7) na bočních úchytech (3) bez toho, abyste je zcela utáhli.
(GR) Βάλτε τα παξιμάδια χελιδονοουράς (3b) στους οδηγούς του εφαρμοστήρα. Εισάγετε τον εφαρμοστήρα εντός του άγκιστρου (1). Βιδώσατε τις βίδες (7) στα πλάγια στηρίγματα (3) χωρίς να σφίξετε δυνατά.
(SA) قم بإدخال الصواميل على شكل عاشق و معشوق (3B) في النقاط الخاصة بمحرك التبديل داخل الركاب (1). اربط المسامير (7) الموجودة على أدوات التثبيت الجانبية (3) بدون ربطها بالكامل.

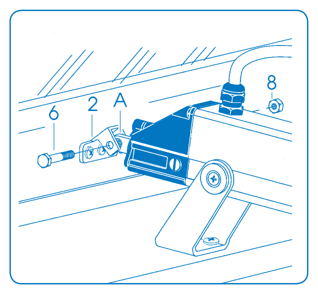

C (I) Con il serramento chiuso e l'attuatore a fine corsa, posizionare la testina (A) all'interno della staffa (2). Inserire la vite (6) e bloccarla con il dado (8).
(GB) With the window closed and the actuator at the end of stroke, position the head (A) inside the bracket (2). Insert the screw (6) and lock it with the nut (8).
(F) La menuiserie étant fermée et le vérin en fin de course, placer la tête «A» dans la bride (2). Insérer la vis (6) et la bloquer à l'aide de l'écrou (8).
(D) Bei geschlossenem Fenster und Antrieb am Hubende den Kopf (A) im Inneren der Konsole (2) positionieren. Die Schraube (6) einstecken und mit der Mutter (8) anziehen.
(E) Con el cerramiento cerrado y el servomotor a fin de carrera, coloquen el cabezal (A) dentro de la abrazadera (2). Introduzcan el tornillo (6) y bloquéenlo con la tuerca (8).
(P) Com o caixilho fechado e o actuador no fim do percurso, colocar a cabeça (A) no interior da chapa (2). Introduzir o parafuso (6) e apertá-lo com a porca (8).
(H) Zárt ablakkal és végállásban levő működtető szerkezettel helyezze a fejet (A) a kengyel (2) belsejébe. Helyezze be a csavart (6) és rögzítse az anyával (8).
(NL) Plaats het geleideblokje (A) bij gesloten raam en actuator bij de eindschakelaar in de beugel (2). Plaats de schroef (6) en blokkeer hem met de moer (8).
(SLO) Zaprite okenski okvir in regulacijski mehanizem premaknite v končni položaj (zaprto). Nato postavite vse skupaj tako, da bo glavica (A) vstavljena v opornik vpenjalnika (2). Zatem vstavite vijak (6) in ga pričvrstite z matico (8).
(CZ) Jestliže je okno zavřené a ovládací mechanismus na konci dráhy (zavřený), umístěte celek tak, aby se hlava (A) zasunula do čelní příchytky (2). Zasuňte šroub (6) a zajistěte ho maticí (8).
(GR) Με κλειστό το κούφωμα και τον εφαρμοστήρα στο τέλος της πορείας, τοποθετήσατε την κεφαλή (A) εντός του άγκιστρου (2).Βάλτε τη βίδα (6) και μπλοκάρετε με το παξιμάδι (8).
(SA) عندما تكون وحدة الإغلاق في وضع الإغلاق و محرك التبديل في نهاية المجرى، ضع الرأس "A" داخل الركاب (2). أدخل المسمار (6) و أغلقه بالصامولة (8).

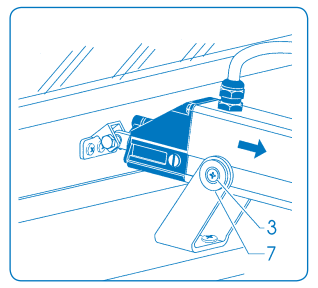

D (I) Spostare l'attuatore lungo il proprio asse esercitando pressione sulle guarnizioni del serramento. Stringere poi le viti (7) all'interno dei fissaggi laterali (3).
(GB) Move the actuator along its axis while exerting pressure on the window seals. Then tighten screws (7) inside side fixtures (3).
(F) Déplacer le vérin le long de son propre axe, en exerçant une pression suffisante sur les joints de la menuiserie. Serrer ensuite les vis (7) dans les fixations latérales (3).
(D) Den Antrieb auf seiner Achse verschieben, indem ein Druck auf die Fensterdichtungen ausgeübt wird. Dann die Schrauben (7) im Inneren der seitlichen Befestigungsteile (3) anziehen.
(E) Desplacen el servomotor a lo largo de su eje para poder ejercitar una suficiente presión sobre las guarniciones del cerramiento. Aprieten losì tornillos (7) en el interior de las fijaciones laterales (3).
(P) Deslocar o actuador ao longo do seu eixo exercendo uma pressão nas juntas do caixilho. Apertar depois os parafusos (7) no interior dos fixadores laterais (3).
(H) Mozdítsa el a működtető szerkezetet a tengelyének mentén, elegendő nyomást gyakorolva az ablaktömítésekre. Majd húzza jó szorosra a csavarokat (7) az oldalsó rögzítőkben (3).
(NL) Schuif de actuator langs zijn as en oefen daarbij druk op de pakkingen van het raam uit. Draai daarna de schroeven (7) in de bevestigingen in de zijkanten (3) aan.
(SLO) Pomaknite regulacijski mehanizem vzdolž njegove osi, da bo pritisnil na tesnila okvira. Nato privijte vijake (7) znotraj stranskih pritrdilcev (3) do konca.
(CZ) Přesuňte ovládací mechanismus podél jeho osy, abyste mohli vyvinout dostatečný tlak na těsnění okna. Poté řádně utáhněte šrouby (7) zasazené v bočních úchytech.
(GR) Μετακινήσατε τον εφαρμοστήρα κατά μήκος του άξονα του εξασκώντας πίεση στα παρεμβύσματα του κουφώματος. Υστερα σφίξτε τις βίδες (7) εντός των πλάγιων στηριγμάτων (3).
(SA) قم بإزاحة محرك التبديل على امتداد محوره حتى يمكنه القيام بالضغط الكافي على الأطر المطاطية لوحدة الإغلاق. قم بربط المسامير(7) بالكامل داخل أدوات التثبيت الجانبية (3).

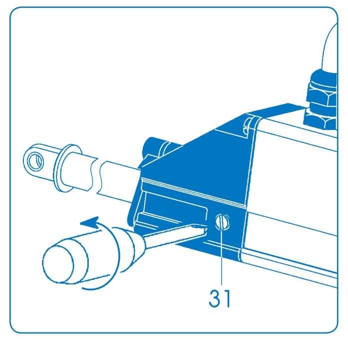

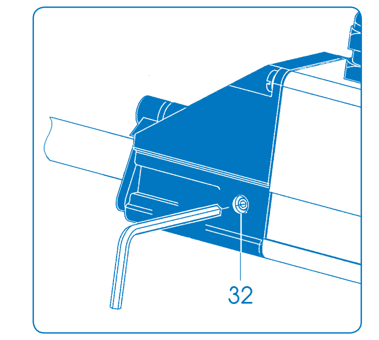

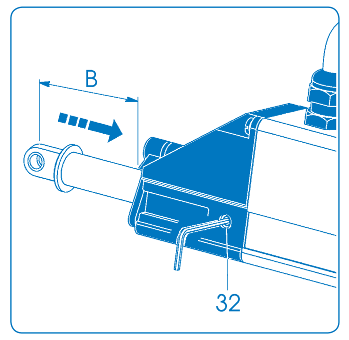

E (I) Collegare l'attuatore all'impianto elettrico servendosi degli schemi allegati. Effettuare la regolazione della corsa procedendo come segue: fare uscire completamente lo stelo svitare la protezione a vite (31) con una chiave esagonale da 2,5 mm allentare di un solo giro il grano esagonale M5 (32). Alimentando l'attuatore, fare arrivare lo stelo nella posizione desiderata. Riavvitare il grano (32) e la protezione (31). Verificare il corretto funzionamento.
(GB) Connect the actuator to the electrical system in the manner prescribed in the attached wiring diagrams. To adjust the stroke, follow this procedure: make the rod come all of the way out – remove the guard (31) by unscrewing it – loosen the M5 hexagonal-head dowel (32) by just one turn of a 2.5-mm Allen wrench. Run the actuator until the rod reaches the desired position. Tighten the dowel (32) and guard (31). Check that it is working properly.
(F) Relier le vérin à l'installation électrique, en se servant des schémas en annexe. Régler la course, en agissant comme suit : faire sortir complètement la tige – dévisser la protection en vis (31) – à l'aide d'une clé à 6 pans creux de 2,5 mm, desserrer d'un seul tour l'ergot à six pans M5 (32). Tout en alimentant le vérin, mettre la tige dans la position souhaitée. Visser à nouveau l'ergot (32) et la protection (31). Vérifier si le fonctionnement s'effectue parfaitement.
(D) Den Antrieb unter Bezugnahme auf die Schaltpläne in der Anlage an das Stromnetz anschließen. Dann den Hub folgendermaßen einstellen: den Schaft vollständig ausfahren lassen – die verschraubte Schutzabdeckung (31) abnehmen den Sechskantstift M5 (32) mit einem 2,5 mm Sechskantschlüssel um lediglich eine Umdrehung lockern. Den Antrieb unter Spannung setzen und den Schaft in die gewünschte Position fahren lassen. Den Stift (32) und die Schutzabdeckung (31) wieder anschrauben. Den korrekten Betrieb überprüfen.
(E) Conecten el servomotor a la instalación eléctrica respetando los esquemas adjuntos. Efectúen la regulación de la carrera actuando como sigue: saquen completamente el vástago – desenrosquen la protección de tornillo (31) con una llave hexagonal de 2,5 mm. aflojen una sola vuelta la clavija hexagonal M5 (32). Alimenten el servomotor hasta que el vástago se coloque en la posición deseada. Vuelvan a enroscar la clavija (32) y la protección (31). Verifiquen que el funcionamiento sea correcto.
(P) Ligar o actuador ao equipamento eléctrico consultando os esquemas em anexo. Regular o percurso do seguinte modo: fazer sair completamente o êmbolo – desapertar a protecção com parafuso (31) - com uma chave hexagonal de 2,5 mm desapertar, uma só volta, o troço hexagonal M5 (32). Alimentando o actuador, levar o êmbolo à posição desejada. Apertar o troço (32) e a protecção (31). Verificar o correcto funcionamento.
(H) Csatlakoztassa a működtető szerkezetet az elektromos hálózathoz a mellékelt rajzok segítségével. A menet beállítását a következő módon végezze el: Teljesen engedje ki a rudat - csavarozza le a csavaros védőburkolatot (31) - egy 2,5 mm-es hatszögkulccsal egy fordulattal lazítsa ki a hatszögletű M5 csapos rögzítőcsavart (32). Helyezze feszültség alá a működtető szerkezetet, és engedje a rudat a kívánt helyzetbe. Csavarozza vissza az csapos rögzítőcsavart (32) és a védőburkolatot (31). Ellenőrizze a helyes működést.
(NL) Sluit de actuator op het elektriciteitsnet aan met behulp van de bijgevoegde schema's. Stel de slag in door als volgt te werk te gaan: laat de stang volledig uitschuiven – draai de schroefbescherming (31) los – draai met een zeskantsleutel van 2,5 mm de zeskantschroef M5 (32) met één slag los. Zet de actuator onder spanning en laat de stang in de gewenste stand komen. Draai de schroef (32) en de bescherming (31) weer vast. Controleer of de actuator correct werkt.
(SLO) Priključite mehanizem na električno omrežje s pomočjo priloženih shem, pri čemer upoštevajte veljavna varnostna določila na tem področju. Hod mehanizma nastavite na naslednji način: iztegljivo držalo odprite do konca – odvijte zaščitni vijak (31) – s šesterokotnim ključem razpona 2,5mm odvijte za en obrat šesterokotni vijak M5 (32). Vključite regulacijski mehanizem, dokler ne bo iztegljivo držalo doseglo želene lege. Privijte nazaj vijak (32) in zaščitni vijak (31). Preverite, če mehanizem deluje pravilno
(CZ) Zapojte ovládací mechanismus do elektrické sítě na základě přiložených schémat. Seřiďte dráhu mechanismu a postupujte přitom následovně: nechte vysunout celý dřík. Odšroubujte bezpečnostní šroub (31). Pomocí šestihranného klíče 2,5 mm uvolněte o jednu otáčku šestihranný šroub M5 (32). Přesuňte dřík do zvolené polohy; ovládací mechanismus musí být pod napětím. Znovu zašroubujte šroub (32) a ochranný šroub (31). Zkontrolujte správnou funkci systému.
(GR) Συνδέσατε τον εφαρμοστήρα στην ηλεκτρική εγκατάσταση σύμφωνα με τα συνημμένα σχέδια. Εκτελέσατε τη ρύθμιση της πορείας ως εξής: τραβήξτε τελείως το βραχίονα – ξεβιδώσατε το προστατευτικό βίδας (31) – με ένα εξαγωνικό κλειδί 2,5 mm χαλαρώσατε για μία μόνο στροφή το εξαγωνικό σπείρωμα ασφαλείας M5 (32). Τροφοδοτώντας τον εφαρμοστήρα, κινήστε το βραχίονα μέχρι την επιθυμητή θέση. Βιδώσατε ξανά το σπείρωμα (32) και το προστατευτικό (31). Ελέγξτε τη σωστή λειτουργία.
(SA) قم بتوصيل محرك التبديل بالتيار الكهربائي مستعينا بالرسومات المرفقة به. قم بضبط المجرى متبعا الخطوات التالية: قم بإخراج الدعامة بالكامل – قم بفك أداة الحماية المزودة بمسمار (31) – باستخدام مفتاح مسدس الأضلاع مقاس 2,5 مم و قم بفك الصامولة مسدسة الأضلاع (32 M5) لفة واحدة. عندما توصل محرك التبديل بالتيار الكهربائي، اترك الدعامة حتى تصل إلى الوضع المطلوب. قم بإعادة تثبيت الصامولة (32) و أداة الحماية (31). تأكد من صحة التشغيل.

(I) Descrizione montaggio su finestre a lamelle senza blocco meccanico e pale frangisole.
(GB) Fitting the louvre window without mechanical stop and sun blinds
(F) Description du montage sur fenêtres à lamelles sans blocage mécanique et aubes brise-soleil.
(D) Beschreibung der Montage auf Lamellenfenstern ohne mechanische Sperre und Sonnenschutzlamellen.
(E) Descripción de montaje en ventanas de láminas sin bloqueo mecánico y tablillas de visera.
(P) Descrição da montagem em janelas a lamelas sem bloqueio mecânico e sistema quebra-sol.
(H) Mechanikus blokkolás nélküli lamellás ablakra és lamellás árnyékolóra történő felszerelés leírása
(NL) Beschrijving van de montage op louvreramen zonder mechanische blokkering en zonneblinden
(SLO) Opis montaže na lamelno okno brez mehanske blokade in lamelnih senčil
(CZ) Popis montáže na lamelová okna bez mechanické zarážky a na slunolamy
(GR) Περιγραφή τοποθέτησης σε παράθυρα με ελάσματα χωρίς μηχανική εμπλοκή και ηλιακά πτερύγια.
(SA) وصف التركيب على النافذة ذات الصفائح المعدنية بدون الغلق الميكانيكي أو العوارض المبددة لأشعة الشمس.

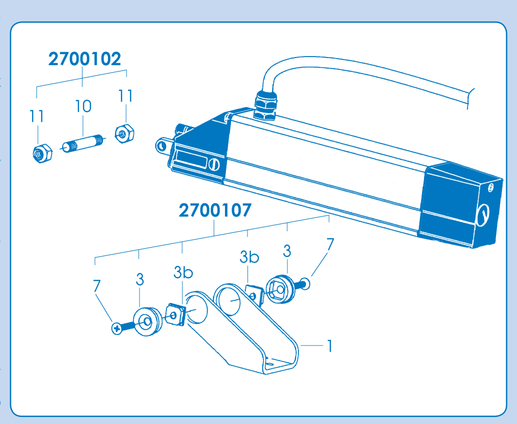

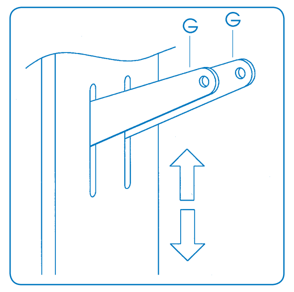

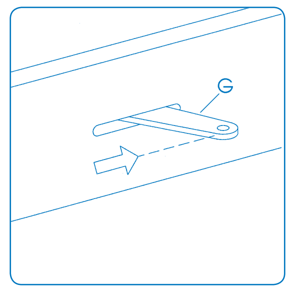

F (I) Portare le lamelle del serramento o le pale frangisole in posizione di chiusura agendo manualmente sui bracci (G).
(GB) Close the window slats or sun blinds by adjusting arms (G) manually.
(F) Mettre les lamelles de la menuiserie ou les aubes brise-soleil sur la position de fermeture, en intervenant manuellement sur les bras (G).
(D) Die Lamellen des Fensters bzw. Die Lamellen des Vorhangs mit Hilfe der Arme (G) von Hand in die Schließstellung schieben.
(E) Coloquen las láminas del cerramiento o las tablillas de visera en posición de cierre maniobrando manualmente los brazos (G).
(P) Levar as lamelas do caixilho ou os chapas quebra-sol para a posição de fechadas actuando manualmente nos braços (G).
(H) Állítsa az ablak lamelláit vagy a lamellás árnyékolót zárt helyzetbe úgy, hogy kézzel beállítja a karokat (G).
(NL) Sluit de lamellen van het raam of de zonneblinden door de armen (G) met de hand te verstellen.
(SLO) Zaprite lamele ali lamelna senčila, tako da ročno premaknete vzvoda (G).
(CZ) Přesuňte lamely okna nebo slunolamy do pozice zavření tak, že budete ručně působit na ramena (G).
(GR) Φέρατε τα ελάσματα του κουφώματος ή τα ηλιακά πτερύγια σε θέση κλειστό προβαίνοντας με τα χέρια πάνω στους βραχίονες (G).
(SA) ضع الصفائح المعدنية الخاصة بوحدة الإغلاق أو العوارض المبددة لأشعة الشمس في وضع الغلق عن طريق التعامل يدويا مع الأذرع G.

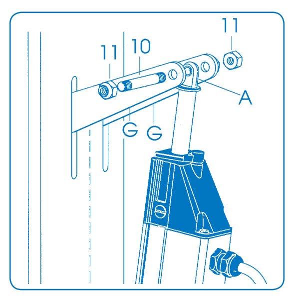

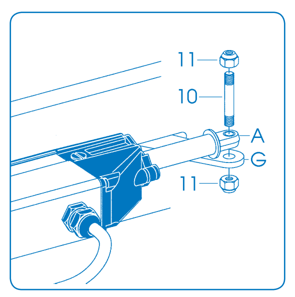

G (I) Portare la testina (A) dell'attuatore in corrispondenza dei fori dei bracci (G), sfilare la boccola dalla testina, inserire il perno (10) e bloccarlo con i dadi (11). Si consiglia di montare tra la testina e i bracci dei distanziali (non forniti).
(GB) Place head (A) of the actuator next to holes of the arms (G), remove the bushing from the head, insert pin (10) and lock it with nuts (11). Spacers (not supplied) should be fitted between the head and the arms.
(F) Mettre la tête (A) du vérin au niveau des trous des bras (G), retirer la douille de la tête, insérer le goujon (10) et le bloquer à l'aide des écrous (11). Il est conseillé de monter entre la tête et les bras des entretoises (non fournies).
(D) Den Kopf (A) des Antriebs mit den Öffnungen der Arme (G) in Übereinstimmung bringen, die Buchse aus dem Kopf ziehen, den Bolzen (10) einsetzen und mit den Muttern (11) blockieren. Es wird empfohlen, zwischen dem Kopf und den Armen entsprechende Abstandhalter (nicht mitgeliefert) einzusetzen.
(E) Coloquen el cabezal (A) del servomotor en correspondencia con los orificios de los brazos (G), extraigan el casquillo del cabezal, introduzcan el perno (10) y bloquéenlo con las tuercas (11). Se aconseja montar. entre el cabezal y los brazos, unos separadores (no suministrados).
(P) Levar a cabeça (A) do actuador a alinhar-se com os furos dos braços (G), desenfiar a chumaceira da cabeça, introduzir o perno (10) e fixá-lo com as porcas (11). Aconselha-se montar espaçadores (não fornecidos) entre a cabeça e os braços.
(H) Állítsa a működtető szerkezet fejét (A) a két kar (G) lyukainak megfelelően, húzza le a hüvelyt a fejről, illessze be a csapot (10), és rögzítse az anyákkal (11). Tanácsoljuk, szereljen a fej és a karok közé távolságtartókat (külön kell beszerezni).
(NL) Breng het blokje (A) van de actuator bij de gaten van de armen (G), neem het lager uit het blokje, plaats de pin (10) en blokkeer hem met de moeren (11). Het is raadzaam om (niet bijgeleverde) afstandhouders tussen het blokje en de armen te monteren.
(SLO) Postavite glavico (A) regulacijskega mehanizma na sredino med oba vzvoda (G), vstavite zatič (10) in ga privijte z maticama (11). Priporoča se, da med glavico in vzvoda namestite distančnike (niso priloženi).
(CZ) Přesuňte hlavu (A) ovládacího mechanismu nad otvory na ramenech (G), sejměte z hlavy objímku, zasuňte čep (10) a zajistěte ho pomocí matic (11). Mezi hlavu a ramena doporučujeme namontovat rozpěrky, které nejsou součástí dodávky.
(GR) Φέρατε την κεφαλή (A) του εφαρμοστήρα κοντά στις οπές των βραχιόνων (G), τραβήξτε το χιτώνιο από την κεφαλή, εισάγετε το κοχλία (10) και μπλοκάρετε με τα παξιμάδια (11). Συστήνεται η τοποθέτηση μεταξύ κεφαλής και βραχίονων των διαχωριστήρων (δεν προμηθεύονται).
(SA) ضع الرأس (A)الخاصة بوحدة التبديل في وضع مطابق للثقوب الموجودة في الأذرع (G)، أخرج الجراب من الرأس، أدخل المحور (10) و قم بغلقه عن طريق الصواميل (11). ننصح بتركيب أدوات لحفظ المسافات (غير ملحقة مع الجهاز) بين الرأس و الأذرع.

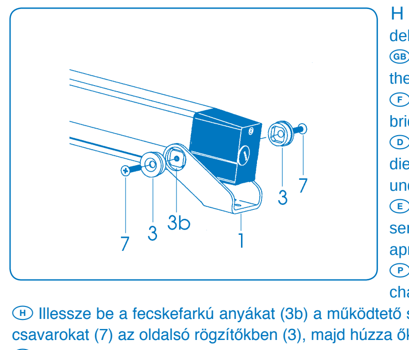

H (I) Inserire i dadi a coda di rondine (3b) nelle guide dell'attuatore. Inserire l'attuatore all'interno della staffa (1). Avvitare le viti (7) sui fissaggi laterali (3) quindi serrare a fondo.
(GB) Insert dovetail nuts (3b) in the guides on the actuator. Insert the actuator inside bracket (1). Insert the screws (7) on the side fixtures (3) and then tighten them completely.
(F) Insérer les écrous en queue d'aronde (3b) dans les guides du vérin. Enclencher le vérin dans la bride (1). Serrer les vis (7) sur les fixations latérales (3), en serrant à fond.
(D) Die Schwalbenschwanzmuttern (3b) in die Führungen des Antriebs einsetzen. Den Antrieb in die Konsole (1) einschieben. Die Schrauben (7) auf den seitlichen Befestigungen (3) anschrauben und vollständig anziehen.
(E) Introduzcan las tuercas tipo cola de milano (3b) en las guías del servomotor. Introduzcan el servomotor dentro de la abrazadera (1). Enrosquen los tornillos (7) en las fijaciones laterales (3) y aprieten fuertemente.
(P) Introduzir as porcas de orelhas (3b) nas guias do actuador. Introduzir o actuador no interior da chapa (1). Apertar os parafusos (7) nos fixadores laterais (3) depois apertar a fundo.
(H) Illessze be a fecskefarkú anyákat (3b) a működtető szerkezet sínjeibe. Helyezze a működtető szerkezetet a kengyel belsejébe (1). Csavarozza be a csavarokat (7) az oldalsó rögzítőkben (3), majd húzza őket teljesen szorosra.
(NL) Breng de zwaluwstaartmoeren (3b) in de uitsparingen van de actuator. Breng de actuator in de steunbeugel (1) aan. Haal de schroeven (7) in de bevestigingen in de zijkanten (3) helemaal aan.
(SLO) Vstavite matice (3b) v vodila ob strani regulacijskega mehanizma. Vstavite mehanizem v opornik (1). Privijte vijake (7) na stranskih pritrdilcih (3) in jih zategnite.
(CZ) Zasuňte rybinové matice (3b) do vedení ovládacího mechanismu. Vsuňte ovládací mechanismus do držáku (1). Zašroubujte šrouby (7) na bočních úchytech (3) a zcela je dotáhněte.
(GR) Εισάγετε τα παξιμάδια χελιδονοουράς (3b) στους οδηγούς του εφαρμοστήρα. Βάλτε τον εφαρμοστήρα εντός του άγκιστρου (1). Βιδώσατε τις βίδες (7) στα πλάγια στηρίγματα (3) μετά σφίξτε δυνατά.
(SA) قم بإدخال الصواميل على شكل عاشق و معشوق (3B) في النقاط الموجودة في محرك التبديل. أدخل محرك التبديل داخل الركاب (1). قم بربط المسامير (7) الموجودة على أدوات التثبيت الجانبية (3) ثم قم بالربط بالكامل

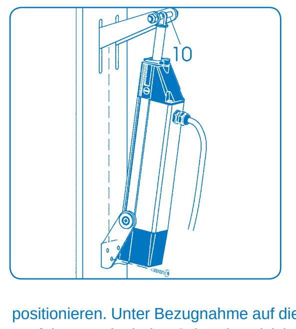

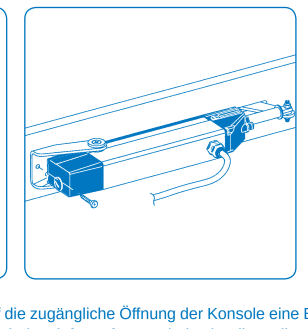

I (I) Mantenendo le lamelle o i frangisole chiusi, posizionare la staffa sulla parete in posizione perpendicolare al perno (10). Dal foro accessibile della staffa, tracciare il foro per il fissaggio della staffa. Quindi forare ed avvitare a fondo con viti non in dotazione.
(GB) Keep the slats or sun blinds closed and place the bracket against the wall, perpendicular to the pin (10). Mark the hole for fixing the bracket from the accessible hole of the bracket. Then drill and completely tighten with screws (not supplied).
(F) Tout en maintenant les lamelles ou les brise-soleil fermés, positionner la bride sur la paroi perpendiculairement au goujon (10). A partir du trou accessible de la bride, tracer le trou pour la fixation de la bride. Ensuite forer et serrer à fond à l'aide de vis (non fournies).
(D) Die Lamellen oder den Sonnenschutz geschlossen halten und die Konsole in senkrechter Position zum Bolzen (10) auf der Wand positionieren. Unter Bezugnahme auf die zugängliche Öffnung der Konsole eine Bohrung für die Befestigung der Konsole anzeichnen. Dann die Bohrung ausführen und mit den Schrauben (nicht im Lieferumfang enthalten) vollständig anschrauben.
(E) Manteniendo las láminas o las viseras cerradas, coloquen la abrazadera en la pared en posición perpendicular al perno (10).Desde el orificio accesible de la abrazadera, realicen el orificio para sujetar la abrazadera. Luego perforen y enrosquen fuertemente con tornillos no suministrados.
(P) Mantendo as lamelas ou os quebra-sol fechados, apoiar a chapa à parede na posição perpendicular ao perno (10). Através do furo acessível da chapa, marcar o furo para a fixação da chapa. Depois furar e apertar a fundo com parafusos não fornecidos.
(H) Zárva tartva a lamellákat vagy a lamellás árnyékolót, helyezze a kengyelt a falra merőlegesen a csapra (10). A kengyel hozzáférhető lyukából rajzolja fel a lyukat a kengyel rögzítéséhez. Ezt követően készítse el a furatot, és csavarozza be teljesen a külön beszerzendő csavarokat.
(NL) Houd de lamellen of zonneblinden gesloten en plaats de beugel haaks ten opzichte van de pen (10) tegen de wand. Kruis aan de hand van het bereikbare gat van de beugel het gat voor de bevestiging van de beugel aan. Boor daarna het gat en schroef de niet bijgeleverde schroeven helemaal vast.
(SLO) Zaprite okenske lamele ali lamelna senčila in postavite opornik ob okenski okvir, pravokotno na zatič (10). S pomočjo najlaže dostopne luknje na oporniku označite luknjo za pritrditev opornika. Nato napravite luknjo in privijte opornik s priloženimi vijaki.
(CZ) Jestliže jsou lamely nebo slunolamy zavřené, umístěte držák na stěnu tak, aby byl kolmo vzhledem k čepu (10). Podle přístupného otvoru na držáku motoru si vyznačte otvor pro uchycení držáku. Ve vyznačeném místě vyvrtejte otvor a našroubujte šrouby, které nejsou součástí dodávky.
(GR) Κρατώντας κλειστά τα ελάσματα ή τα ηλιακά πτερύγια, τοποθετήσατε το άγκιστρο στο τοίχωμα σε θέση κατακόρυφη με το κοχλία (10). Από την προσβάσιμη οπή του άγκιστρου, χαράξτε την οπή για τη στερέωση του άγκιστρου. Στη συνέχεια τρυπήσατε και βιδώσατε δυνατά με βίδες που δεν προμηθεύονται.
(SA) عندما تحتفظ بالصفائح المعدنية أو العوارض المبددة لأشعة الشمس مغلقة، قم بتثبيت وضع الركاب على الجدران في وضع رأسي على المحور (10). قم بتتبع الثقب اللازم لتثبيت الركاب من خلال الثقب الذي يمكن للركاب أن يصل إليه. بعد ذلك قم بعملية الثقب و الربط الكامل باستخدام مسامير غير ملحقة بالجهاز.

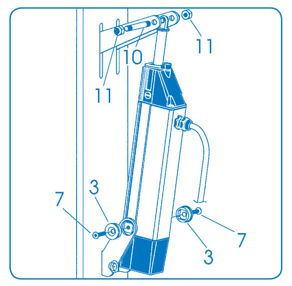

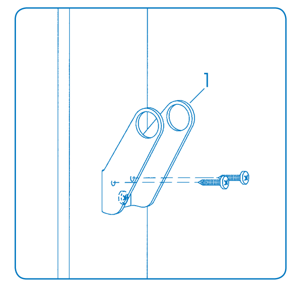

L (I) Rimuovere l'attuatore dalla staffa 2. Usando la staffa come maschera, tracciare e poi forare per il completo fissaggio della staffa, quindi serrare con viti (non in dotazione). Procedere con il rimontaggio dell'attuatore sulla staffa motore.
(GB) Remove the actuator from bracket 2. Using the bracket as a drilling template, mark and then drill to secure the bracket. Now tighten with screws (not supplied). Reassemble the actuator on the motor bracket.
(F) Déposer le vérin de la bride 2. En se servant de la bride comme masque, tracer et forer pour la fixation complète de la bride, ensuite serrer à l'aide des vis (non fournies). Remonter le vérin sur la bride du moteur.
(D) Den Antrieb von der Konsole 2 abnehmen. Unter Verwendung der Konsole als Schablone die Bohrungen anzeichnen und ausführen. Dann die Konsole vollständig befestigen und die Schrauben (nicht im Lieferumfang enthalten) anziehen. Dann die erneute Montage des Antriebs auf der Motorhaltekonsole vornehmen.
(E) Quiten el servomotor de la abrazadera (2). Usando la abrazadera como plantilla, tracen y perforen para sujetar completamente la abrazadera; luego aprieten con tornillos (no suministrados). Vuelvan a montar el servomotor en la abrazadera motor.
(P) Retirar o actuador da chapa 2. Usando a chapa como molde, marcar e depois furar para a fixação completa da chapa, depois apertar com parafusos (não fornecidos). Montar novamente o actuador na chapa do motor.
(H) Távolítsa el a működtető szerkezetet a 2. kengyelről. Használja a kengyelt sablonnak, rajzolja fel, majd fúrja ki a lyukat a kengyel teljes rögzítéséhez, majd húzza szorosra a csavarokat (külön kell beszerezni). Ezt követően szerelje vissza a működtető szerkezetet a motor tartó kengyelre.
(NL) Verwijder de actuator van de beugel 2. Gebruik de beugel als boorprofiel, kruis de gaten aan en boor ze daarna voor de complete bevestiging van de beugel. Draai daarna de (niet bijgeleverde) schroeven aan. Monteer de actuator weer op de beugel van de motor.
(SLO) Odstranite regulacijski mehanizem iz opornika 2. Uporabite opornik kot vzorec in najprej označite, nato pa napravite luknje za dokončno pritrditev opornika, nakar privijte vijake (niso priloženi). Nadaljujte z vnovično montažo regulacijskega mehanizma na opornik.
(CZ) Sejměte ovládací mechanismus z držáku 2. Použijte držák jako vrtací šablonu, vyznačte si otvory a poté je vyvrtejte, abyste mohli upevnit držák. Poté do nich zasuňte šrouby a zcela je utáhněte (nejsou součástí dodávky). Poté znovu namontujte ovládací mechanismus na držák motoru.
(GR) Βγάλτε τον εφαρμοστήρα από το άγκιστρο 2. Χρησιμοποιώντας το άγκιστρο ως μάσκα, χαράξτε και ύστερα τρυπήσατε για ολοκληρωμένη στήριξη του άγκιστρου, μετά σφίξτε με βίδες (δεν προμηθεύονται). Τοποθετήσατε ξανά τον εφαρμοστήρα στο άγκιστρο του κινητήρα.
(SA) انزع محرك التبديل من الركاب 2. عن طريق استخدام الركاب كقناع، تتبع ثم قم بالثقب من أجل التثبيت الكامل للركاب، ثم قم بعد ذلك بالربط بالمسامير (غير ملحقة بالجهاز). اتبع ذلك بإعادة تركيب محرك التبديل على ركاب الموتور.

(I) ATTENZIONE: Per regolare la corsa dello stelo vedere fase E
(GB) WARNING: See phase E for rod stroke adjustment
(F) ATTENTION : en cas de réglage de la course de la tige, voir la phase E
(D) ACHTUNG: Für die Einstellung des Schafthubs siehe Phase E.
(E) ¡ATENCIÓN! Para regular la carrera del vástago véase fase E
(P) ATENÇÃO: Para regular o percurso do êmbolo, consultar a fase E
(H) FIGYELEM: A rúd menetének beállításához lásd E szakasz
(NL) LET OP: zie fase E om de slag van de stang af te stellen
(SLO) POZOR: Za nastavitev teka iztegljivega držala, glejte fazo E
(CZ) UPOZORNĚNÍ: Pro seřízení dráhy/zdvihu dříku odkazujeme na fázi E.
(GR) ΠΡΟΣΟΧΗ: Για να ρυθμίσετε την πορεία του βραχίονα βλέπε φάση E
(SA) انتبه: لضبط مجرى الدعامة، انظر المرحلة E

(I) Descrizione montaggio in abbinamento a forbici tipo Geze
(GB) Fitting together with a Geze type snap lock
(F) Description du montage en association aux ciseaux type Geze
(D) Beschreibung Montage mit Scheren Typ Geze
(E) Descripción de montaje en combinación con tijeras tipo Geze
(P) Descrição da montagem em combinação com tesoura tipo Geze
(H) Geze típusú kitámasztókarok segítségével történő felszerelés leírása
(NL) Beschrijving van de montage met schaar van het type Geze
(SLO) Opis montaže v povezavi s škarjastim mehanizmom odpiranja Geze
(CZ) Popis montáže za použití nůžek typu Geze
(GR) Περιγραφή συναρμολόγησης σε συνδυασμό με ψαλίδα τύπου Geze
(SA) وصف التركيب المدمج مع مقصات من النوع Geze

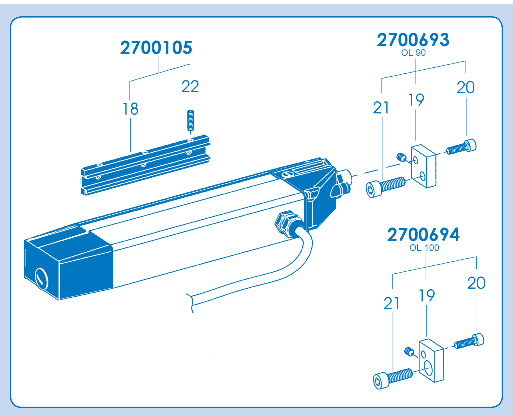

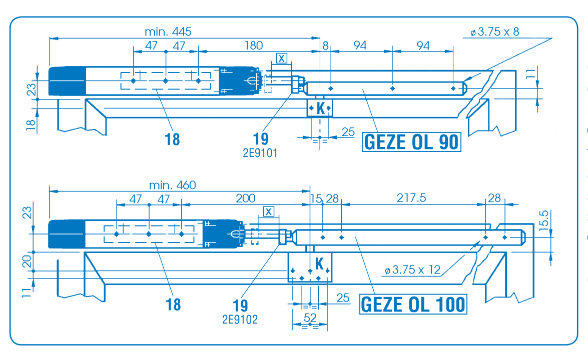

M (I) Tracciare la mezzeria del serramento e realizzare le forature riferendosi alle misure riportate nel disegno specifico per i prodotti GEZE OL 90 e GEZE OL 100. Montare sul telaio fisso la forbice equipaggiata dall'asta di movimento (non in dotazione). Montare sull'asta mobile l'attacco per la forbice (K) (non fornito).
(GB) Mark the centre line of the window and drill the holes referring to the measurements given in the specific drawing for the GEZE OL 90 and GEZE OL 100 products. Fit the snap lock and movement rod (not supplied) onto the fixed frame. Mount the fitting for the snap lock (K) (not supplied) onto the movement rod.
(F) Tracer la ligne médiane de la menuiserie et percer en se référant aux mesures reportées sur le plan spécifique concernant les produits GEZE OL 90 et GEZE OL 100. Monter sur le châssis fixe les ciseaux, dotés de la tige de mouvement (non fournie). Monter sur la tige mobile le raccord pour les ciseaux (K) (non fourni).
(D) Die Mittellinie des Fensters anzeichnen und die Bohrungen anhand der Maße in der entsprechenden Zeichnung für die Artikel GEZE OL 90 und GEZE OL 100 ausführen. Die Schere komplett mit Bewegungsstange (nicht mitgeliefert) an die Fensterzarge montieren. Den Anschluss der Schere K an die bewegliche Stange montieren (nicht im Lieferumfang enthalten).
(E) Tracen la línea de centro del cerramiento y realicen los orificios tomando como referencia las medidas indicadas en el dibujo específico para los productos GEZE OL 90 y OL 100. Monten en el marco fijo la tijera provista de la barra de movimiento (no suministrada). Monten sobre la hoja móvil la conexión para la tijera K (no suministrada).
(P) Marcar o meio do caixilho e efectuar os furos consultando as medidas indicadas no desenho específico para os artigos GEZE OL 90 e GEZE OL 100. Montar no quadro fixo a tesoura equipada com a haste de movimento (não fornecida). Montar na haste móvel o engate para a tesoura (K) (não fornecido).
(H) Rajzolja fel az ablak felezővonalát, és készítse el a furatokat a GEZE OL 90 és GEZE OL 100 gyártmányokra vonatkozó különleges rajzokon szereplő méretek szerint. Szerelje fel a rögzített keretre a mozgató rúddal (külön kell beszerezni) ellátott kitámasztókart. Szerelje fel a mozgó rúdra a csatlakozót a kitámasztókarhoz (K) (külön kell beszerezni).
(NL) Teken de middellijn van het raam en boor de gaten waarbij u de maten in de tekening voor de producten GEZE OL 90 en GEZE OL 100 als referentie gebruikt. Monteer de schaar met de (niet bijgeleverde) schuifstang op het kozijn. Monteer de (niet bijgeleverde) aansluiting van de schaar (K) op de schuifstang.
(SLO) Začrtajte središčnico na okenskem okviru in napravite luknje, pri čemer se orientirajte po merah na skici za proizvode GEZE OL 90 in GEZE OL 100. Na fiksni okvir pritrdite škarje, opremljene z gibljivim držalom (ni priloženo). Na gibljivo držalo montirajte nastavek za škarjasti mehanizem (K) (ni priložen).
(CZ) Vyznačte si středovou čáru okna a vyvrtejte otvory na základě obrázku specifiky určeného pro výrobky GEZE OL 90 a GEZE OL 100. Na pevný rám namontujte nůžky s ovládací tyčí (není součástí dodávky). Na ovládací tyč namontujte úchyt pro nůžky (K) (není součástí dodávky).
(GR) Χαράξτε τη μεσαία γραμμή του κουφώματος και εκτελέσατε τις τρύπες με αναφορά στις διαστάσεις που αναφέρονται στο ειδικό σχέδιο για τα προϊόντα GEZE OL 90 και GEZE OL 100. Τοποθετήσατε στο σταθερό πλαίσιο την ψαλίδα εξοπλισμένη από τη κινητήρια δοκό (δεν προμηθεύεται). Τοποθετήσατε στην κινητήρια δοκό την υποδοχή για τη ψαλίδα (K) (δεν προμηθεύεται).
(SA) تتبع نقطة الوسط في وحدة الإغلاق و قم بعمل الثقوب بالرجوع إلى المقاسات التي يحتوي عليها التصميم الخاص للمنتجات GEZE OL 90 و GEZE OL 100. قم بتركيب المقص المزود باسطوانة الحركة (غير ملحقة بالجهاز) على الهيكل الثابت. قم بتركيب أداة تعليق المقص (K) (غير ملحقة بالجهاز) على الاسطوانة المتحركة.

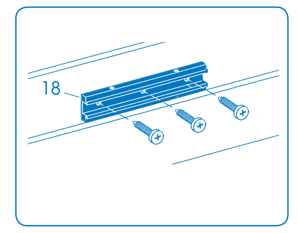

N (I) Applicare la staffa a coda di rondine (18) in dotazione all'attuatore fissandola saldamente al telaio fisso ed inserirvi l'attuatore lasciandolo momentaneamete libero sulla staffa stessa.
(GB) Fit the dovetail bracket (18) (supplied) to the actuator by fixing it firmly to the fixed frame. Insert the actuator into the bracket without fixing it for the moment.
(F) Appliquer la bride en queue d'aronde (18) dont le vérin est équipé, en la fixant solidement au châssis fixe et y insérer le vérin, en le laissant momentanément libre sur la bride en question.
(D) Den zur Antriebsausstattung gehörenden Schwalbenschwanzbügel (18) fest an die Zarge montieren. Dann den Antrieb in die Konsole einschieben und ihn dort zunächst unbefestigt lassen.
(E) Coloquen la abrazadera tipo cola de milano (18) suministrada con el servomotor fijándola fuertemente al marco fijo y coloquen el servomotor dejándolo momentáneamente libre sobre la abrazadera.
(P) Aplicar a chapa de orelhas, (18) fornecida, no actuador fixando-a muito bem no quadro fixo e introduzir o actuador deixando-o por alguns momentos livre na sua chapa.
(H) Szerelje a készletben található fecskefarkú kengyelt (18) a működtető szerkezetre és erősítse a rögzített keretre, majd illessze bele a működtető szerkezetet, pillanatnyilag szabadon hagyva magán a kengyelen.
(NL) Bevestig de bijgeleverde stang met zwaluwstaart (18) op de actuator door hem goed op het vaste raamkozijn te bevestigen. Bevestig de actuator er goed op en steek hem tijdelijk vrij in de beugel.
(SLO) Na regulacijski mehanizem pritrdite priložen iztegljiv nastavek (18), hkrati pa ga pritrdite tudi na okvir okna. Nastavek vstavite v mehanizem, vendar ga zaenkrat ne pritrjujte z vijaki.
(CZ) Namontujte rybinový držák (18) na ovládací mechanismus a řádně ho upevněte k pevnému rámu. Vsuňte do držáku ovládací mechanismus a nechte ho prozatím volný.
(GR) Εφαρμόσατε το άγκιστρο χελιδονοουράς (18) που προμηθεύεται με τον εφαρμοστήρα στερεώνοντας γερά στο σταθερό πλαίσιο και εισάγετε τον εφαρμοστήρα εφόσον το αφήσετε προσωρινά ελέυθερο στο συγκεκριμένο άγκιστρο.
(SA) قم بمطابقة ركاب العاشق و المعشوق (19) الملحق مع الجهاز مع محرك التبديل و قم بتثبيته بإحكام في النسيج الثابت و أدخل فيه محرك التبديل و اتركه حرا لبعض الوقت على الركاب نفسه.

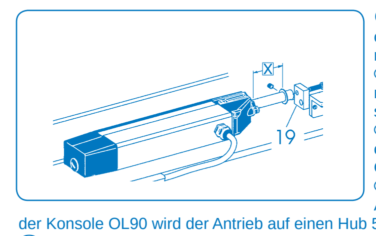

O (I) Inserire sull'asta di movimento l'accessorio (19) avendo cura di verificare che la distanza (X) corrisponda alla corsa necessaria al funzionamento della forbice. Per il montaggio con staffa OL90 regolare l'attuatore su corsa 55 mm come descritto nella fase E.
(GB) Fit accessory (19) on the movement rod. Make sure that the distance (X) corresponds to the stroke necessary for the snap lock to work properly. For assembly with bracket OL90, adjust the actuator stroke to 55 mm as described in phase E.
(F) Insérer sur la tige de mouvement l'accessoire (19), en prenant soin de vérifier que la distance (X) correspond à la course nécessaire au fonctionnement des ciseaux. Quant au montage avec la bride OL90 régler le vérin sur la course 55 mm, suivant la description dans la phase E.
(D) Das Zubehörteil (19) auf die Bewegungsstange montieren. Dabei ist darauf zu achten, dass der Abstand (X) dem für den Betrieb der Schere erforderlichen Hub entsprechen muss. Für die Montage mit der Konsole OL90 wird der Antrieb auf einen Hub 55 mm eingestellt, wie in Phase E beschrieben.
(E) Introduzcan en la barra de movimiento el accesorio (19) observando la precaución de comprobar que la distancia (X) corresponda a la carrera necesaria para el funcionamiento de la tijera. Para el montaje con abrazadera OL90 regulen el servomotor a carrera 55 mm. como se describe en la fase E.
(P) Introduzir na haste de movimento o acessório (19) tendo o cuidado de verificar se a distância (X) corresponde ao percurso necessário ao funcionamento da tesoura. Para a montagem com chapa OL90, regular o actuador num percurso de 55 mm, como descrito na fase E.
(H) Illessze a mozgató rúdra a tartozékot (19), ügyelve arra, hogy a távolság (X) megfeleljen a kitámasztókar működéséhez szükséges menethossznak. Az OL90 kengyellel történő felszereléshez a működtető szerkezetet 55 mm-es mentre állítsa be, ahogy az az E szakaszban van leírva.
(NL) Zet het accessoire (19) op de schuifstang en zorg er daarbij voor dat de afstand (X) overeenstemt met de slag die nodig is voor de werking van de schaar. Stel voor de montage met de beugel OL90 de actuator op een slag van 55 mm in, zoals beschreven in de fase E.
(SLO) Na iztegljiv nastavek nataknite dodatek (19), pri čemer pazite, da bo razdalje (X) v skladu s hodom, potrebnim za delovanje škarjastega mehanizma. Za montažo z iztegljivim nastavkom OL90 je treba regulacijski mehanizem nastaviti na 55mm hod, kot je opisano v fazi E.
(CZ) Nasaďte na ovládací tyč komponent (19) a zkontrolujte, jestli vzdálenost (X) odpovídá dráze nezbytné pro správnou funkci nůžek. Pro montáž s držákem OL90 seřiďte ovládací mechanismus na dráhu 55mm, jak je to popsané ve fázi E.
(GR) Βάλτε το εξάρτημα στην κινητήρια δοκό (19) φροντίζοντας και ελέγχοντας ότι η απόσταση (X) αντιστοιχεί στην απαραίτητη πορεία για τη λειτουργία της ψαλίδας. Για συναρμολόγηση με άγκιστρο OL90 ρυθμίσατε τον εφαρμοστήρα σε πορεία 55 mm σύμφωνα με την περιγραφή της φάσης E.
(SA) أدخل الوحدة التكميلية (19) في أسطوانة الحركة مع العناية بأن تكون المسافة (X) متطابقة مع المجرى اللازم لتشغيل المقص. لتركيبها مع الركاب OL90 قم بضبط محرك التبديل على مجرى مقاسه 55 مم كما تم توضيحه في المرحلة E.

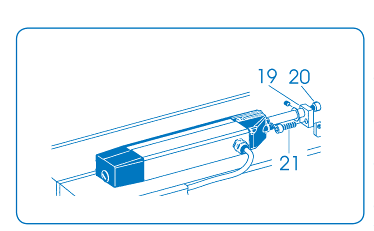

P (I) Fissare saldamente l'accessorio (19) all'asta di movimento mediante le apposite viti (21) e con la vite M6x16 (20) in dotazione all'estremità dello stelo dell'attuatore.
(GB) Tighten accessory (19) to the movement rod with screws (21) and use the M6x16 screw (20) (supplied) to fix the accessori to the end of the actuator rod.
(F) Fissare saldamente l'accessorio (19) 2E9101 o 2E9102 all'asta di movimento mediante le apposite viti (21) e con a vite M6x16 (20) in dotazione all'estremità dello stelo dell'attuatore.
(D) Das Zubehörteil (19) mit den entsprechenden Schrauben (21) auf der Bewegungsstange und mit der mitgelieferten Schraube M6x16 (20) am Ende des Antriebsschafts befestigen.
(E) Sujeten con fuerza el accesorio (19) a la barra de movimiento mediante los tornillos (21) y con el tornillo M6x16 (20) suministrado al extremo del vástago del servomotor.
(P) Fixar muito bem o acessório (19) na haste de movimento com os respectivos parafusos (21) e com o parafuso M6x16 (20) fornecido na extremidade do êmbolo do actuador.
(H) Erősen rögzítse a tartozékot (19) a mozgató rúdra a megfelelő csavarok (21) és a készletben található M6x16 csavar (20) segítségével a működtető szerkezet rúdjának végére.
(NL) Bevestig het accessoire (19) stevig op de bewegende stang met behulp van de daarvoor bestemde schroeven (21) en aan het uiteinde van de stang van de actuator met de bijgeleverde schroef M6x16 (20).
(SLO) Dodatek (19) trdno privijte na iztegljiv nastavek, s pomočjo vijakov (21) in z vijakom M6x16 (20), ki se nahaja na skrajnem koncu iztegljivega nastavka regulacijskega mehanizma.
(CZ) Řádně upevněte komponent (19) k ovládací tyči pomocí příslušných šroubů (21) a ke konci dříku ovládacího mechanismu (pomocí dodaného šroubu M6x16 (20).
(GR) Στερεώσατε γερά το εξάρτημα (19) στη κινητήρια δοκό με τις ειδικές βίδες (21) και τη βίδα M6x16 (20) που προμηθεύονται στο άκρο του βραχίονα του εφαρμοστήρα.
(SA) قم بتثبيت الوحدة التكميلية (19) بإحكام في أسطوانة الحركة عن طريق المسامير المناسبة (21) و باستخدام المسمار 20 (M6x16) الملحق في الطرف الأقصى من دعامة محرك التبديل.

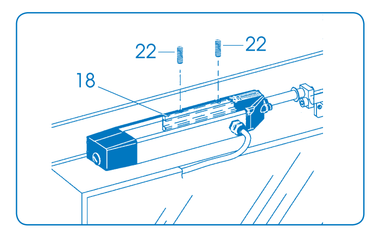

Q (I) Serrare i grani (22) posti sulle staffe (18).
(GB) Tighten the dowels (22) located on the brackets (18).
(F) Serrer les ergots (22) placés sur les brides (18).
(D) Die Gewindestifte (22) auf den Konsolen(18) anziehen.
(E) Aprieten las clavijas (22) situadas en las abrazaderas (18).
(P) Apertar os troços (22) situados nas chapas (18).
(H) Húzza szorosra a kengyeleken (18) elhelyezett illesztőcsavarokat (22).
(NL) Draai de stelschroeven (22) op de beugels (18) aan.
(SLO) Privijte matice (22) na nastavku (18)
(CZ) Utáhněte šrouby (22) umístěné na držácích (18).
(GR) Σφίξτε τα σπειρώματα (22) που βρίσκονται στα άγκιστρα (18).
(SA) اربط الصواميل (22) الموجودة على الركاب (18).

(I) ATTENZIONE: Per regolare la corsa dello stelo vedere fase E
(GB) ATTENZIONE: See phase E for rod stroke adjustment
(F) ATTENTION : En cas de réglage de la course de la tige, voir la phase E
(D) ACHTUNG: Für die Einstellung des Schafthubs siehe Phase E
(E) ¡ATENCIÓN! Para regular la carrera del vástago véase fase E
(P) TENÇÃO: Para regular o percurso do êmbolo, consultar a fase E
(H) FIGYELEM: A rúd menetének beállításához lásd E szakasz
(NL) LET OP: zie fase E om de slag van de stang af te stellen
(SLO) POZOR: Za nastavitev teka iztegljivega držala, glejte fazo E
(CZ) UPOZORNĚNÍ: Pro seřízení dráhy/zdvihu dříku odkazujeme na fázi E
(GR) ΠΡΟΣΟΧΗ: Για να ρυθμίσετε την πορεία του βραχίονα βλέπε φάση E
(SA) انتبه: لضبط مجرى الدعامة، انظر المرحلة E

Ⓘ Errori da evitare ⒼⒷ Errors to be avoided Ⓕ Erreurs à éviter Ⓓ Zu vermeidende Fehler Ⓔ Errores que deben evitarse Ⓟ Erros a evitar Ⓗ Te vermijden fouten ⓃⓁ Elkerülendő hibák ⓈⓁⓄ Napake, ki se jim je treba izogniti ⒸⓏ Chyby, kterým je nutné se vyhnout ⒼⓇ Λάθη προς αποφυγή

ⓈⒶ أخطاء يجب تجنبها

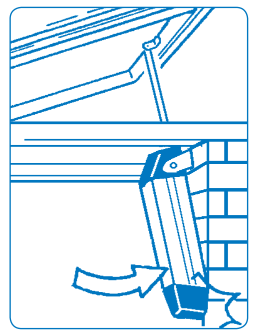

Ⓘ L'attuatore non può ruotare per seguire l'apertura del serramento. ⒼⒷ The actuator cannot rotate to follow the window opening. Ⓕ Le vérin ne peut pas pivoter pour suivre l'ouverture de la menuiserie. Ⓓ Der Antrieb kann sich nicht drehen, um die Fensteröffnung auszuführen. Ⓔ El servomotor no puede girar para seguir la apertura del cerramiento. Ⓟ O actuador não pode rodar para seguir a abertura do caixilho. Ⓗ A működtető szerkezet nem tud forogni, hogy kövesse az ablak nyílását. ⓃⓁ De actuator kan niet met het openende raam meedraaien. ⓈⓁⓄ Regulacijski mehanizem se ne more vrteti, da bi sledil hodu okenskega okvira. ⒸⓏ Ovládací mechanismus se nemůže otáčet pro sledování dráhy otvírání okna ⒼⓇ Ο εφαρμοστήρας δεν μπορεί να περιστρέφεται για να ακολουθεί το άνοιγμα κουφώματος. ⓈⒶ لا يمكن لف محرك التبديل لمتابعة فتح و حدة الإغلاق.

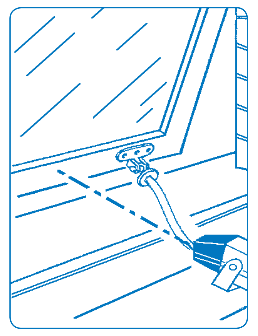

Ⓘ Montaggio fuori asse dell'attuatore. ⒼⒷ Actuator misalignment. Ⓕ Montage désaxé du vérin. Ⓓ Achsenfalsche Montage des Antriebs Ⓔ Montaje fuera de eje del servomotor. Ⓟ Montagem desalinhada do actuador Ⓗ A működtető szerkezet tengelyen kívüli felszerelése. ⓃⓁ De actuator is niet loodrecht ten opzichte van de as gemonteerd. ⓈⓁⓄ Napačna soosna namestitev regulacijskega mehanizma. ⒸⓏ Montáž mimo osu ovládacího mechanismu ⒼⓇ Τοποθέτηση εκτός άξονα του εφαρμοστήρα. ⓈⒶ تركيب خارج محور محرك التبديل

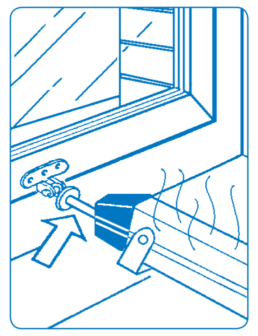

Ⓘ Mancata o errata regolazione della corsa. ⒼⒷ Stroke has not been adjusted or has been incorrectly adjusted. Ⓕ Mancata o errata regolazione della corsa. Ⓓ Fehlende oder falsche Hubeinstellung Ⓔ La carrera no se ha regulado o se ha regulado incorrectamente. Ⓟ Falta de regulação ou regulação errada do percurso. Ⓗ A menet beállításának elmaradása vagy téves beállítása. ⓃⓁ De openingswijdte van de actuator is niet of niet goed afgesteld. ⓈⓁⓄ Neizvedena ali napačna nastavitev hoda. ⒸⓏ Neprovedené nebo chybné nastavení dráhy ⒼⓇ Έλλειψη ή λανθασμένη ρύθμιση πορείας. ⓈⒶ عدم ضبط أو الضبط الخاطئ للمجرى

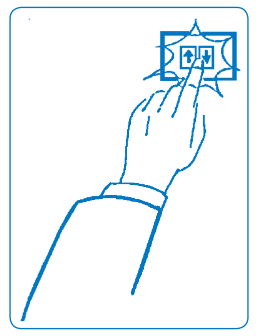

Ⓘ Pulsantiera di comando a doppio pulsante non interbloccato. ⒼⒷ Dual-button control switch not interlocked. Ⓕ Réglage manqué ou erroné de la course. Ⓓ Doppeltastenschaltfeld nicht verriegelt. Ⓔ Caja de pulsadores de mando de doble pulsador no interbloqueado. Ⓟ Teclado de comando com botão duplo não interligado. Ⓗ Vezérlő billentyűzet nem reteszelt kettős nyomógombbal. ⓃⓁ Bedieningstoetsen met twee niet geïsoleerde knoppen. ⓈⓁⓄ Dvojno krmilno stikalo brez možnosti blokiranja. ⒸⓏ Neprovedené nebo chybné nastavení dráhy ⒼⓇ Πληκτρολόγιο εντολής διπλού κόμβιου μή συνηρμοσμένου. ⓈⒶ لوحة مفاتيح التحكم ذات زر مزدوج لا يتشاركا في الغلق.

Ⓘ SCHEMI DI COLLEGAMENTO 230V AC ⒼⒷ 230V AC WIRING DIAGRAMS Ⓕ SCHEMAS DE BRANCHEMENT 230V CC Ⓓ ANSCHLUSSPLÄNE 230V AC Ⓔ ESQUEMAS DE CONEXIÓN 230V CA Ⓟ ESQUEMAS DE LIGAÇÃO 230V CA Ⓗ KAPCSOLÁSI RAJZOK 230V AC ⓃⓁ AANSLUITSCHEMA'S 230V AC ⓈⓁⓄ SHEME ELEKTRIČNE POVEZAVE 230V AC ⒸⓏ SCHÉMATA ZAPOJENÍ 230V AC ⒼⓇ ΣΧΕΔΙΑ ΣΥΝΔΕΣΗΣ 230V AC

ⓈⒶ جداول توصيل 230V AC

A- Conduttori sezione minima 1 mm2 e comunque con sezione adeguata al carico elettrico ed alla lunghezza della linea. • Conductors with minimum section of 1 mm2 and in any case with a section suited to the electric load and length of the line. • Conducteurs d'une section minimale de 1 mm2 et de toute façon ayant une section adéquate à la charge électrique et à la longueur de la ligne. • Leiter mit Mindestquerschnitt 1 mm² und in jedem Falle mit geeignetem Querschnitt für die elektrische Last und die Leitungslänge. • Conductores sección mínima 1 mm^2 y, en todo caso, con sección adecuada a la carga eléctrica y a la longitud de la línea. • Condutores com uma secção mínima de 1 mm2 ou sempre com uma secção adequada à carga eléctrica e ao comprimento da linha. • Stroomdraden minimale doorsnede 1 mm2 en in elk geval met een geschikte doorsnede voor de stroombelasting en de lengte van de kabel. • Minimum 1 mm2 átmérőjű vezetékhuzalok, melyeknek átmérője mindenesetre megfelel az elektromos terhelésnek és a vezeték hosszának. • Prevodniki premera min. 1 mm2 oziroma takega premera, da bo ustrezal električni obremenitvi in dolžini linije. • Vodiče o minimálním průřezu 1 mm2 nebo o průřezu, který odpovídá elektrickému zatížení a délce vedení. • Αγωγοί ελάχιστης τομής 1 mm2 και ωστόσο με κατάλληλη τομή στο ηλεκτρικό φορτίο και το μήκος της γραμμής.

• موصلات مقاسها الأدنى ١ مم2 و على أية حال ذات مقاس يتناسب مع الشحنة الكهربائية و طول الخط.

B- Pulsante commutatore bipolare con posizione OFF centrale (a= apre/b= chiude). • Bipolar switch button with mid OFF position (a=opens/b=closes). • Poussoir commutateur bipolaire avec position OFF centrale (a = ouverture / b = fermeture). • Zweipoliger Umschalter mit zentraler OFF-Position (a= öffnet / b= schließt). • Pulsador conmutador bipolar con posición OFF central (a= abre/b= cierra). • Botão comutador bipolar com posição OFF central (a= abre/b= fecha). • Tweepolige druktoets met centrale OFF-stand (a=openen / b = sluiten). • Bipoláris kapcsoló középső OFF állással (a=nyit-b=zár). • Bipolarno komutacijsko stikalo s sredinskim položajem OFF (a=odpre/b=zapre). • Dvoupólový přepínač se středovou pozicí OFF (a= otevře/b= zavře) • Κόμβιο μεταλλαγής διπολικό με θέση OFF κεντρική (a=ανοίγει-b=κλείνει).

• زر عاكس للتيار ثنائي القطب مع الوضع المركزي (a = OFF = افتح – b = أغلق).

C- Interruttore generale di alimentazione bipolare con apertura minima dei contatti pari a 3 mm. • Bipolar main power supply switch with minimum contact opening of 3 mm. • Interrupteur général d'alimentation bipolaire avec ouverture minimale des contacts correspondant à 3 mm. • Zweipoliger Hauptschalter der Versorgung mit Mindestöffnung der Kontakte von 3 mm. • Interruptor general de alimentación bipolar con apertura mínima de los contactos igual a 3 mm. • Interruptor geral de alimentação bipolar com abertura mínima dos contactos de 3 mm. • Tweepolige hoofdschakelaar met minimale afstand tussen de contacten van 3 mm. • Bipoláris táplálású főkapcsoló, az érintkezések közötti minimális rés 3 mm-es. • Glavno bipolarno stikalo z najmanjšo razdaljo med kontakti 3 mm. • Hlavní dvoupólový vypínač s minimálním otevřením kontaktů 3 mm • Γενικός διακόπτης τροφοδοσίας διπολικός με ελάχιστο άνοιγμα επαφών 3 mm.

• مفتاح عام للتغذية ثنائي القطب ذو حد أدنى لفتح الاتصالات يعادل 3 مم.

~ - Tensione di alimentazione indicata nei dati di targa • Power supply voltage shown on rating plate • Tension d'alimentation indiquée sur les coordonnées de la plaque • Auf dem Leistungsschild angegebene Versorgungsspannung • Tensión de alimentación indicada en la placa de datos • Tensão de alimentação indicada nos dados da chapa de identificação • Az adattáblán szereplő adatokban megjelölt tápfeszültség • Voedingsspanning aangegeven op het gegevensplaatje. • Električna napetost je navedena med podatki na tablici • Přívodní napětí uvedené na identifikačním štítku ovládacího mechanismu • Τάση τροφοδοσίας αναφερόμενη στα στοιχεία της πινακίδας • شدة التيار الكهربائي موضحة في لوحة البيانات

- Contatto di segnalazione senza potenziale (0,5A max) • No-load signalling contact (0.5A max) • Contact de signalisation sans potentiel (0,5A maxi) • Potentialfreier Anzeigekontakt (0,5A max) • Contacto de señalización sin potencial (0,5A máx.) • Contacto de sinalização sem potencial (0,5A máx.) • Jelző érintkező potenciál nélkül (0,5A max.) • Signaleringscontact zonder potentiaal (0,5A max) • Javljalni kontakt brez potenciala (0,5A max.) • Beznapěťový signalizační kontakt (0,5A max) • Επαφή σήμανσης χωρίς δυναμικό (0,5A max) • اتصال للتنبيه بدون جهد كهربائي

- Terra • Ground • Terre • Erde • Tierra • Terra • Föld • Aarde • Ozemljitev • Zemnící kabel • Γή • الأرضي.

230V AC
TABELLA COMPARAZIONE CONDUTTORI • CONDUCTORS COMPARATIVE TABLE • TABLEAU COMPARAISON CONDUCTEURS • DREHSTOM- LEITER-VERGLEICHSTABELLE • TABLA COMPARACIÓN CONDUCTORES • TABELA DE COMPARAÇÃO DOS CONDUTORES • VERGELIJKINGSTABEL GELEIDERS • VEZETÉKHUZALOK ÖSSZEHASONLÍTÓ TÁBLÁZAT • PRIMERJALNA TABELA PREVODNIKOV • SROVNÁVACÍ TABULKA VODIČŮ • ΣΥΓΚΡΙΤΙΚΟΣ ΠΙΝΑΚΑΣ ΑΓΩΓΩΝ جدول مقارنة الموصلات

COLORE • COLOR • COULEUR • FARBE • COLOR • COR • KLEUR • SZÍN • COLORE • BARVA • ΧΡΩΜΑ • الأزرق	NUMERO • NUMBER • NOMBRE • NUMMER • NÚMERO • NÚMERO • NUMMER • SZÁM • ŠTEVILKA • ČÍSLO • ΑΡΙΘΜΟΣ • الرقم	SEGNALE • SIGNAL • SIGNAL • SIGNAL • SEÑAL • SINAL • SIGNAAL • JELZÉS • SIGNAL • SIGNÁL • ΣΗΜΑ • إشارة
Blu • Blue • Bleu • Blau • Azul • Azul Blauw • Kék • Modra • Modrá • Μπλέ • اللون	1	Comune • Common • Commun • Gemeinsame Leitung • Común • Comum • Gemeenschappelijk • Közös • Skupen • Společný kabel • Κοινό • عام
Nero • Black • Noir • Schwarz • Negro • Preto • Zwart • Fekete • Černá • Črna • Μαύρο • الأسود	2	Chiude • Closes • Fermeture • Schließt • Cierra • Fecha • Sluiten • Zár • Zapre • Zavře • Κλείνει • أغلق
Marrone • Brown • Marron • Braun • Marrón • Castanho • Bruin • Barna • Hnědá • Rjava • Καφέ • البني	3	Apre • Opens • Ouverture • Öffnet • Abre • Abre • Openen • Nyit • Odpre • Otevře • Ανοίγει • افتح
Bianco • White • Blanc • Weiß • Blanco • Branco • Wit • Fehér • Bílá • Bela • Λευκό • الأبيض	4	Segnalazione • Signalling • Signalisation • Anzeige • Señalización • Sinalização • Signalering • Jelzés • Javljanje • Signalizace • Σήμανση • تنبيه
Rosso • Red • Rouge • Rot • Rojo • Vermelho • Rood • Vörös • Červená • Rdeča • Κόκκινο • الأحمر	5	Segnalazione • Signalling • Signalisation • Anzeige • Señalización • Sinalização • Signalering • Jelzés • Javljanje • Signalizace • Σήμανση • تنبيه
Grigio • Grey • Gris • Grau • Gris • Cinzento • Szürke • Grijs • Siva • Šedá • Γκρί • رمادي	6	Sincronismo • Timing • Sincronismo • Sincronismo • Sincronismo • Sincronismo • Sincronismo • Sincronismo • Sincronismo • Sincronismo • Sincronismo • Sincronismo •
Verde • Green • Vert • Grün • Verde • Verde • Zöld • Groen • Zelena • Zelená • Πράσινο • الأخضر	7	Sincronismo • Timing • Sincronismo • Sincronismo • Sincronismo • Sincronismo • Sincronismo • Sincronismo • Sincronismo • Sincronismo • Sincronismo • Sincronismo •
Giallo/Verde • Yellow/Green • Jaune/Vert • Gelb/Grün • Amarillo/Verde • Amarelo/Verde • Geel/Groen • Sárga/Zöld • Rumena/Zelena • Žlutá/Zelená• Κίτρινο/Πράσινο • الأصفر/الأخضر	/	Terra • Ground • Terre • Erde • Tierra • Terra • Aarde • Föld • Ozemljitev • Zemnící kabel • Γή • أرضي

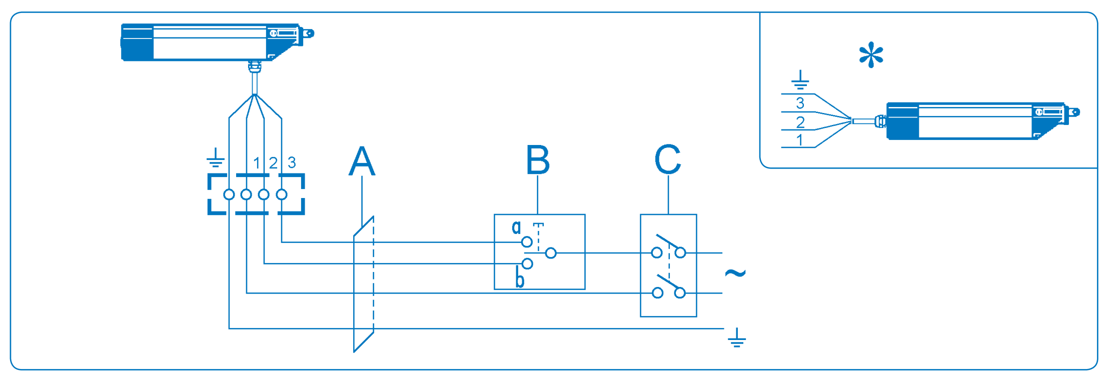

Collegamento singolo • Single connection • Branchement individuel • Einzel-Anschluss • Conexión única • Ligação individual • Egyetlen csatlakoztatás • Posamična povezava • Zapojení jednoho ovládacího mechanismu • Collegamento singolo • Μονή σύνδεση • التوصيل الأحادي

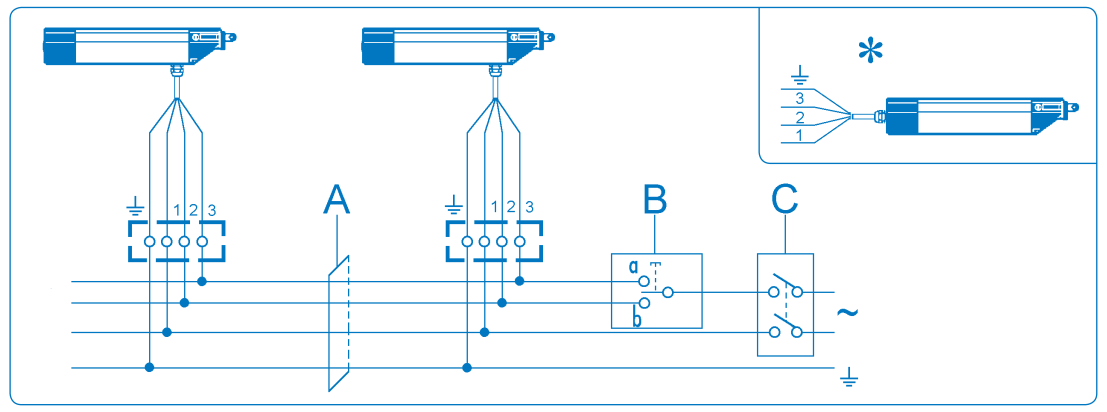

Collegamento a più attuatori • Connection of more than one actuator • Branchement de plusieurs vérins • Anschluss mehrerer Antriebe • Conexión de varios servomotores • Ligação de diversos actuadores • Több működtető szerkezet csatlakoztatása • Aansluiting van één actuator • Povezava več regulacijskih mehanizmov • Zapojení více ovládacích mechanismů • Σύνδεση πολλών εφαρμοστήρων • توصيل أكثر من محرك تبديل

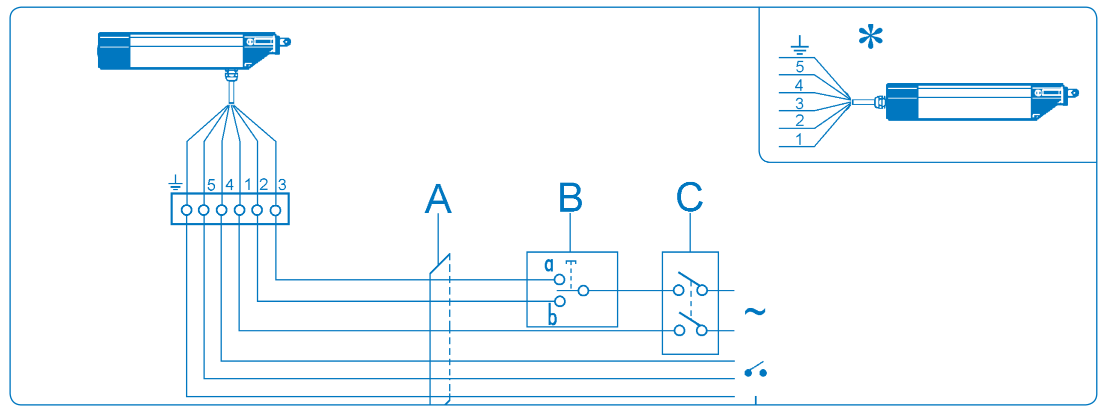

Collegamento di un attuatore con segnalazione (versione speciale) • Connection of one actuator with signalling (special version) • Branchement d'un vérin avec signalisation (version spéciale) • Anschluss eines Antriebs mit Anzeige (Sonderversion) • Conexión de un servomotor con señalización (versión especial) • Ligação de um actuador com sinalização (versão especial) • Egy jelzéssel ellátott működtető szerkezet csatlakoztatása (speciális változat) • Aansluiting van één actuator met signalering (speciale uitvoering) • Posamična povezava enega regulacijskega mehanizma z javljalnikom (posebna izvedba) • Zapojení jednoho ovládacího mechanismu se signalizací (speciální verze) • Σύνδεση ενός εφαρμοστήρα με σήμανση (ειδική έκδοση)

• توصيل محرك تبديل مزود بإشارات تنبيه (طراز خاص)

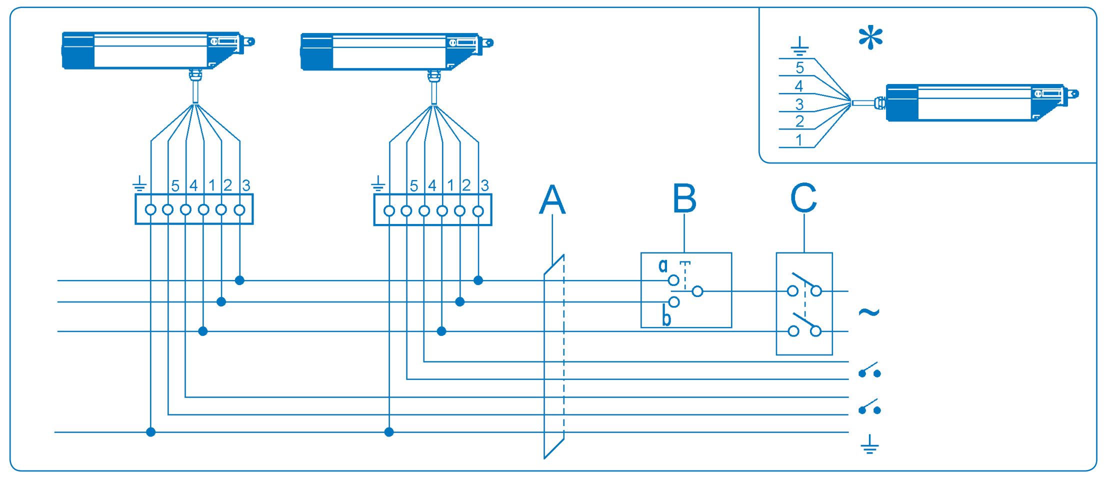

Collegamento di più attuatori con segnalazione (versione speciale) • Connection of more than one actuator with signalling (special version) • Branchement de plusieurs vérins avec signalisation (version spéciale) • Anschluss mehrerer Antriebe mit Anzeige (Sonderversion) • Conexión de varios servomotores con señalización (versión especial) • Ligação de diversos actuadores com sinalização (versão especial) • Több jelzéssel ellátott működtető szerkezet csatlakoztatása (speciális változat) • Aansluiting van meerdere actuatoren met signalering (speciale uitvoering) • Povezava več regulacijskih mehanizmov z javljalnikom (posebna izvedba) • Zapojení více ovládacích mechanismů se signalizací (speciální verze) • Σύνδεση πολλών εφαρμοστήρων με σήμανση (ειδική έκδοση)

• توصيل أكثر من محرك تبديل مزود بإشارات تنبيه (طراز خاص)

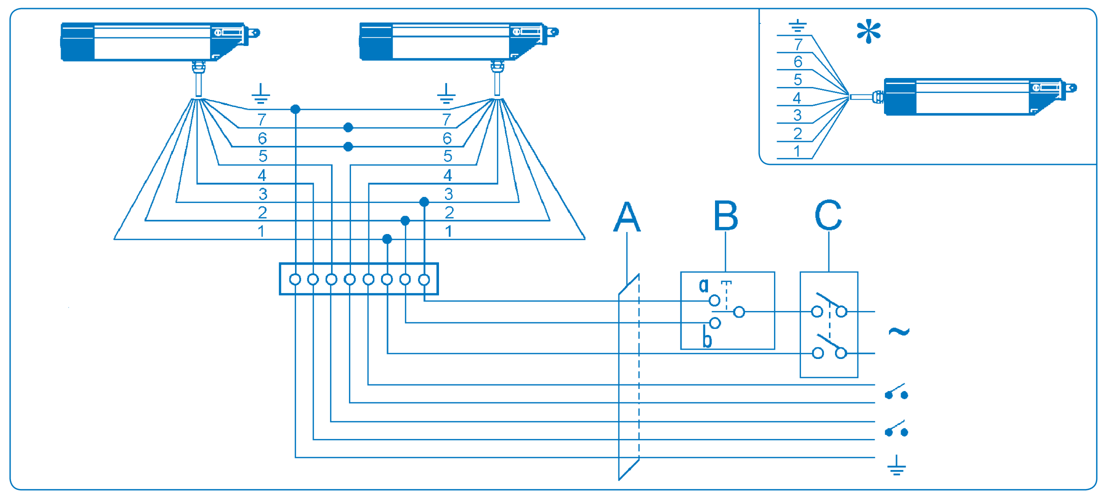

Collegamento di due attuatori con segnalazione e sincronismo (versione speciale) • Connection of two actuators with signalling and timing (special version) • Branchement de deux vérins avec signalisation e synchronisme (version spéciale) • Anschluss von zwei Antrieben mit Anzeige und Synchroneinrichtung (Sonderversion) • Conexión de dos servomotores con señalización y sincronismo (versión especial) • Ligação de dois actuadores com sinalização e sincronismo (versão especial) • Két, jelzéssel és szinkronizmussal ellátott működtető szerkezet csatlakoztatása (speciális változat) • Aansluiting van twee actuatoren met signalering en synchronisme (speciale uitvoering) • Povezava dveh regulacijskih mehanizmov in sinhronizma (posebna izvedenka) • Zapojení více ovládacích mechanismů se signalizací a synchronismem (speciální verze) • Σύνδεση δύο εφαρμοστήρων με σήμανση και συγχρονισμός (ειδική έκδοση)

• توصيل محركي تبديل مزودين بإشارات تنبيه و وحدة تزامن (طراز خاص)

Ⓘ SCHEMI DI COLLEGAMENTO 24V DC ⒼⒷ 24V DC WIRING DIAGRAMS Ⓕ SCHEMAS DE BRANCHEMENT 24V CC Ⓓ ANSCHLUSSPLÄNE 24V Gleichstrom Ⓔ ESQUEMAS DE CONEXIÓN 24V CC Ⓟ ESQUEMAS DE LIGAÇÃO 24V CC Ⓗ KAPCSOLÁSI RAJZOK 24V DC ⓃⓁ AANSLUITSCHEMA'S 24V DC ⓈⓁⓄ SHEME ELEKTRIČNE POVEZAVE 24V DC ⒸⓏ SCHÉMATA ZAPOJENÍ 24V DC ⒼⓇ ΣΧΕΔΙΑ ΣΥΝΔΕΣΗΣ 24V DC

ⓈⒶ جداول التوصيل 24V DC

A Conduttori sez. 1 mm^2 • Conductors with minimum section of 1 mm^2 • Conducteurs sec. 1 mm^2 • Leiter Querschnitt 1 mm^2 • Conductores sec. 1 mm^2 • Condutores com 1 mm^2 de secção • Geleiders doorsnede 1 mm^2 • 1 mm^2 átm. vezetékhuzalok • Vodiče o průřezu 1 mm^2 • Prevodniki premera 1mm^2 • Αγωγοί τομ. 1 mm^2 • موصل مقاس 1 مم2

B Pulsante commutatore bipolare con posizione OFF centrale (a=apre-b=chiude) • Bipolar switch button with mid OFF position (a=opens-b=closes) • Poussoir commutateur bipolaire avec position OFF centrale (a = ouverture / b = fermeture) • Zweipoliger Umschalter mit zentraler OFF-Position (a= öffnet / b= schließt) • Pulsador conmutador bipolar con posición OFF central (a = abre / b = cierra) • Botão comutador bipolar com posição OFF central (a=abre-b=fecha) • Tweepolige druktoets met centrale OFF-stand (a=openen-b=sluiten) • Bipoláris kapcsoló középső OFF állással (a=nyit-b=zár) • Dvoupólový přepínač se středovou pozicí OFF (a= otevře/b= zavře) • Bipolarno komutacijsko stikalo s sredinskim položajem OFF (a=odpre-b=zapre) • Κόμβιο μεταλλαγής διπολικό με θέση OFF κεντρική (a=ανοίγει-b=κλείνει)

زر عاكس للتيار ثنائي القطبين مع الوضع المركزي a(OFF = افتح – b = أغلق).

~ - Contatto di segnalazione senza potenziale (0,5A max) • Contatto di segnalazione senza potenziale (0,5A max) • Contact de signalisation sans potentiel (0,5A maxi) • Potentialfreier Anzeigekontakt (0,5A max.) • Contacto de señalización sin potencial (0,5A máx.) • Contacto de sinalização sem potencial (0,5A máx.) • Jelző érintkező potenciál nélkül (0,5A max.) • Signaleringscontact zonder potentiaal (max. 0,5A) • Javljalni kontakt brez potenciala (0,5A max). • Beznapěťový signalizační kontakt (0,5A max) • Επαφή σήμανσης χωρίς δυναμικό (0,5A max)

• اتصال للتنبيه بدون جهد كهربائي

- Tensione di alimentazione indicata nei dati di targa • Tensione di alimentazione indicata nei dati di targa • Tension d'alimentation indiquée sur les coordonnées de la plaque • Auf dem Leistungsschild angegebene Versorgungsspannung • Tensión de alimentación indicada en la placa de datos • Tensão de alimentação indicada nos dados da chapa de identificação • Az adattáblán szereplő adatokban megjelölt tápfeszültség • Voedingsspanning aangegeven op het gegevensplaatje • Električna napetost je navedena med podatki na tablici • Přívodní napětí uvedené na identifikačním štítku ovládacího mechanismu • Τάση τροφοδοσίας αναφερόμενη στα στοιχεία της πινακίδας

• شدة التيار الكهربائي موضحة في لوحة البيانات.

24V DC
TABELLA COMPARAZIONE CONDUTTORI • CONDUCTORS COMPARATIVE TABLE • TABLEAU COMPARAISON CONDUCTEURS • DREHSTOM- LEITER-VERGLEICHSTABELLE • TABLA COMPARACIÓN CONDUCTORES • TABELA DE COMPARAÇÃO DOS CONDUTORES • VERGELIJKINGSTABEL GELEIDERS • VEZETÉKHUZALOK ÖSSZEHASONLÍTÓ TÁBLÁZAT • PRIMERJALNA TABELA PREVODNIKOV • SROVNÁVACÍ TABULKA VODIČŮ • ΣΥΓΚΡΙΤΙΚΟΣ ΠΙΝΑΚΑΣ ΑΓΩΓΩΝ

جدول مقارنة الموصلات

COLORE • COLOR • COULEUR • FARBE • COLOR • COR • KLEUR • SZÍN • COLORE • BARVA • ΧΡΩΜΑ • الأزرق	NUMERO • NUMBER • NOMBRE • NUMMER • NÚMERO • NÚMERO • NUMMER • SZÁM • ŠTEVILKA • ČÍSLO • ΑΡΙΘΜΟΣ • الرقم	SEGNALE • SIGNAL • SIGNAL • SIGNAL • SEÑAL • SINAL • SIGNAAL • JELZÉS • SIGNAL • SIGNÁL • ΣΗΜΑ • إشارة
Blu • Blue • Bleu • Blau • Azul • Azul Blauw • Kék • Blu • Modrá • Μπλέ • اللون	1	Alimentazione • Power supply • Alimentation • Versorgung • Alimentación • Alimentação • Voeding • Táplálás • Napajanje • Napájení • Τροφοδοσία • Alimentazione
Marrone • Brown • Marron • Braun • Marrón • Castanho • Bruin • Barna • Hnědá • Rjava • Καφέ • البني	2	Alimentazione • Power supply • Alimentation • Versorgung • Alimentación • Alimentação • Voeding • Táplálás • Napajanje • Napájení • Τροφοδοσία • Alimentazione
Nero • Black • Noir • Schwarz • Negro • Preto • Zwart • Fekete • Černá • Črna • Μαύρο • الأسود	3	Sincronismo • Timing • Sincronismo • Sincronismo • Sincronismo • Sincronismo • Sincronismo • Sincronismo • Sincronismo • Sincronismo • Sincronismo • Sincronismo
Bianco • White • Blanc • Weiß • Blanco • Branco • Wit • Fehér • Bílá • Bela • Λευκό • الأبيض	4	Segnalazione • Signalling • Signalisation • Anzeige • Señalización • Sinalização • Signalering • Jelzés • Javljanje • Signalizace • Σήμανση • تنبيه

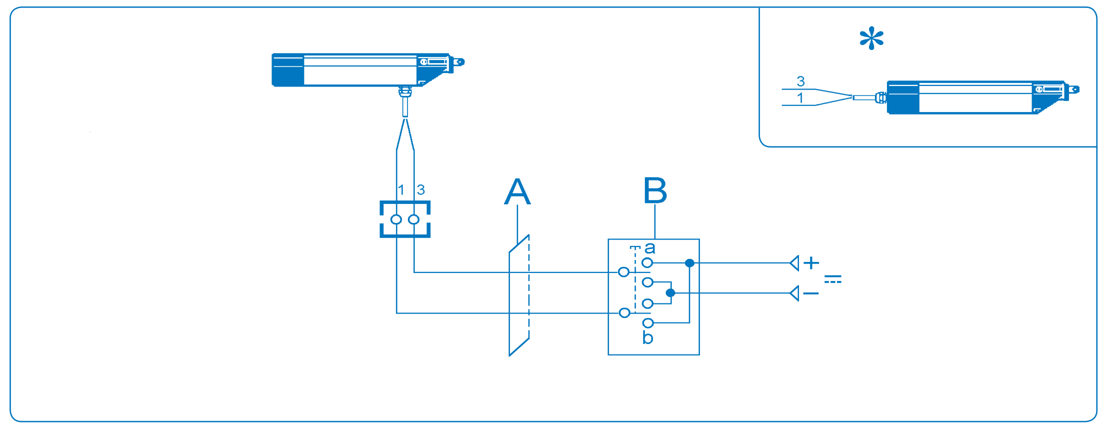

Collegamento singolo • Single connection • Branchement individuel • Einzel-Anschluss • Conexión única • Ligação individual • Egyetlen csatlakoztatás • Aansluiting van één actuator • Posamična povezava • Zapojení jednoho ovládacího mechanismu • Μονή σύνδεση

• التوصيل الأحادي

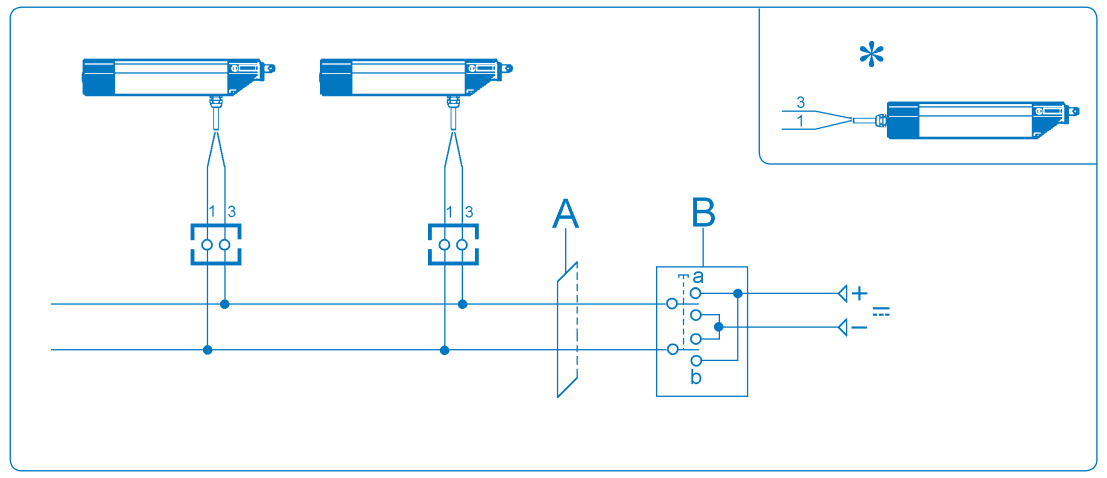

Collegamento a più attuatori • Connection of more than one actuator • Branchement de plusieurs vérins • Anschluss mehrerer Antriebe • Conexión de varios servomotores • Ligação de diversos actuadores • Több működtető szerkezet csatlakoztatása • Aansluiting van meerdere actuatoren • Povezava več regulacijskih mehanizmov • Zapojení více ovládacích mechanismů • Σύνδεση πολλών εφαρμοστήρων

• توصيل أكثر من محرك تبديل

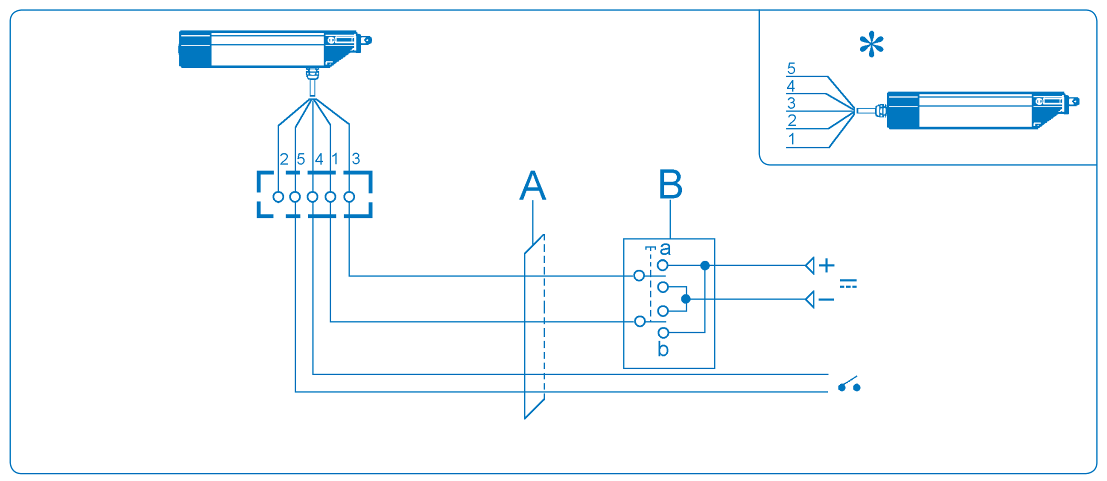

Collegamento di un attuatore con segnalazione • Connection of one actuator with signalling (special version) • Branchement d'un vérin avec signalisation (version spéciale) • Anschluss eines Antriebs mit Anzeige (Sonderversion) • Conexión de un servomotor con señalización (versión especial) • Ligação de um actuador com sinalização (versão especial) • Egy jelzéssel ellátott működtető szerkezet csatlakoztatása (speciális változat) • Aansluiting van één actuator met signalering (speciale uitvoering) • Posamična povezava enega regulacijskega mehanizma z javljalnikom (posebna izvedba) • Zapojení jednoho ovládacího mechanismu se signalizací (speciální verze) • Σύνδεση ενός εφαρμοστήρα με σήμανση (ειδική έκδοση)

• توصيل محرك تبديل مزود بإشارات تنبيه (طراز خاص)

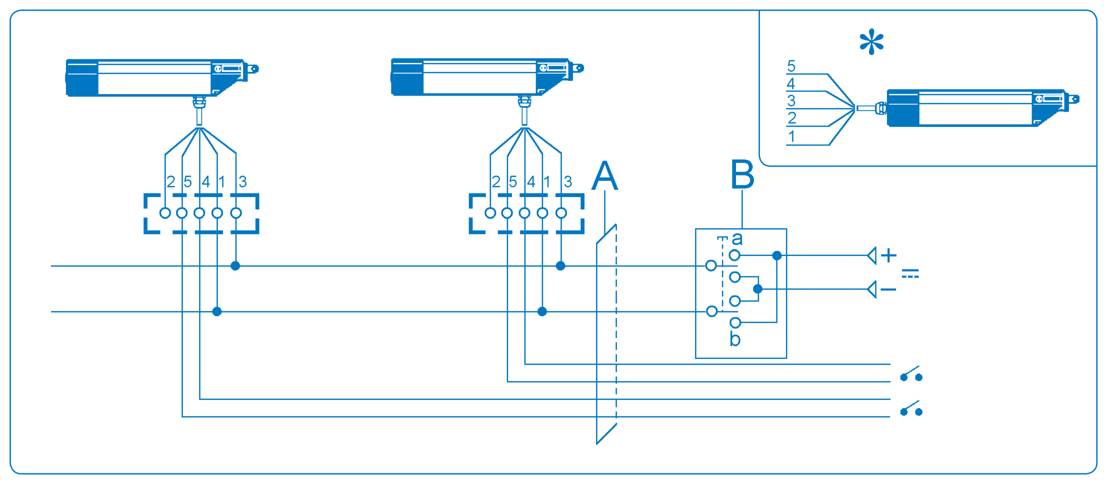

Collegamento di più attuatori con segnalazione • Connection of more than one actuator with signalling (special version) • Branchement de plusieurs vérins avec signalisation (version spéciale) • Anschluss mehrerer Antriebe mit Anzeige (Sonderversion) • Conexión de varios servomotores con señalización (versión especial) • Ligação de diversos actuadores com sinalização (versão especial) • Több jelzéssel ellátott működtető szerkezet csatlakoztatása (speciális változat) • Aansluiting van meerdere actuatoren met signalering (speciale uitvoering) • Povezava več regulacijskih mehanizmov z javljalnikom (posebna izvedba) • Zapojení více ovládacích mechanismů se signalizací (speciální verze) • Σύνδεση πολλών εφαρμοστήρων με σήμανση (ειδική έκδοση)

• توصيل أكثر من محرك تبديل مزودة بإشارات تنبيه (طراز خاص)

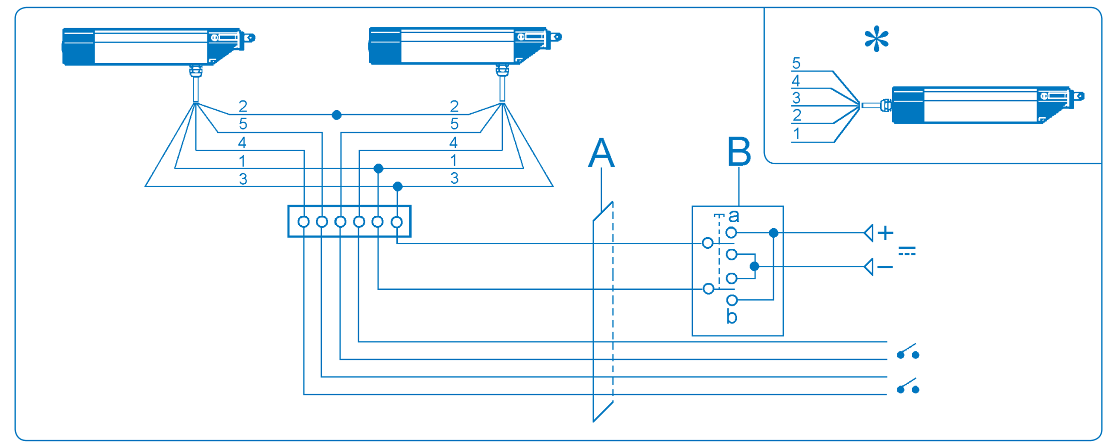

Collegamento di due attuatori con segnalazione e sincronismo • Connection of two actuators with signalling and timing (special version) • Branchement de deux vérins avec signalisation e synchronisme (version spéciale) • Anschluss von zwei Antrieben mit Anzeige und Synchroneinrichtung (Sonderversion) • Conexión de dos servomotores con señalización y sincronismo (versión especial) • Ligação de dois actuadores com sinalização e sincronismo (versão especial) • Két, jelzéssel és szinkronizmussal ellátott működtető szerkezet csatlakoztatása (speciális változat) • Aansluiting van twee actuatoren met signalering en synchronisme (speciale uitvoering) • Povezava dveh regulacijskih mehanizmov z javljalnikom in sinhronizmom (posebna izvedenka) • Zapojení více ovládacích mechanismů se signalizací a synchronismem (speciální verze) • Σύνδεση δύο εφαρμοστήρων με σήμανση και συγχρονισμός (ειδική έκδοση)

• توصيل محركي تبديل مزودين بإشارات تنبيه و وحدة تزامن (طراز خاص)

NOTE RELATIVE AGLI ATTUATORI (VERIONI SPECIALI) • NOTES REGARDING THE ACTUATORS (SPECIAL VERSIONS) • NOTES CONCERNANT LES VERINS (VERSIONS SPECIALES) • ANMERKUNGEN ZU DEN ANTRIEBE (SONDERVERSIONEN) • NOTAS REFERENTES A LOS SERVOMOTORES (VERSIONES ESPECIALES) • NOTAS RELATIVAS AOS ACTUADORES (VERSÕES ESPECIAIS)• A MŰKÖDTETŐ SZERKEZETEKRE VONATKOZÓ MEGJEGYZÉSEK (SPECIÁLIS VÁLTOZATOK) • INFORMATIE OVER DE ACTUATOREN (SPECIALE UITVOERINGEN) • OPOMBE GLEDE REGULACIJSKIH MEHANIZMOV (POSEBNE IZVEDENKE) • POZNÁMKY TÝKAJÍCÍ SE OVLÁDACÍCH MECHANISMŮ (SPECIÁLNÍ VERZE) • ΣΧΕΤΙΚΕΣ ΣΗΜΕΙΩΣΕΙΣ ΜΕ ΕΦΑΡΜΟΣΤΗΡΕΣ (ΕΙΔΙΚΕΣ ΕΚΔΟΣΕΙΣ)

• ملاحظات تتعلق بمحركات التبديل (الطراز الخاص)

Ⓘ Segnalazione: segnalazione priva di potenziale, a stelo completamente rientrato si chiudono in corto circuito i contatti (NO) di un microinterruttore collegati ai conduttori N°5 e N°4. corrente massima con lampada ad incandescenza 0,5A. Sincronismo: collegando in modo appropriato il conduttore N°6 e N°7 di due attuatori, si ottiene l'arresto degli stessi qualora venga superata la soglia di assorbimento di almeno uno dei due. *Cavo uscita posteriore: Per il collegamento degli attuatori con uscita posteriore del cavo fare riferimento ai disegni con uscita del cavo radiale.

ⒼⒷ Signalling: no-load signalling; with completely retracted rod, the contacts (NO) of a microswitch, which are connected to conductors no. 5 and 4, close short-circuited. Maximum current with incandescent lamp: 0.5A. Timing: by connecting conductors no. 6 and 7 of two actuators properly, the actuators stop if the input threshold of at least one of them is exceeded. *Rear cable output: for the connection of actuators with rear cable output, please refer to the drawings with radial cable output.

Ⓕ Signalisation : signalisation sans potentiel, à tige tout à fait rentrée, les contacts (NF) d'un microcontact reliés aux conducteurs N° 5 et N° 4 se ferment en court-circuit. Courant maximal avec lampe à incandescence 0,5 A. Synchronisme : en connectant de façon appropriée les conducteurs N°6 et N°7 de deux vérins, on obtient l'arrêt de ceux-ci, au cas où le seuil d'absorption de l'un des deux au moins serait dépassé. *Câble sortie arrière : quant à la connexion des vérins avec sortie arrière du câble, se rapporter aux plans avec sortie du câble radiale.

Ⓓ Anzeige: Potentialfreie Anzeige, bei vollständig eingefahrenem Schaft werden die Kontakte (NO) eines Mikroschalters kurzgeschlossen, die an die Leiter Nr. 5 und Nr. 4 angeschlossen sind. Höchststromstärke mit Glühlampe 0,5A. Synchroneinrichtung: werden die Leiter Nr. 6 und Nr. 7 zweier Antriebe in geeigneter Art angeschlossen, erfolgt die Abschaltung der Antriebe, wenn die Aufnahmeschwelle mindestens einer der beiden Antriebe überschritten wird. *Rückwärtiger Kabelausgang: Für den Anschluss von Antrieben mit rückwärtigem Kabelausgang ist auf die Zeichnungen mit radialem Kabelausgang Bezug zu nehmen.

Ⓔ Señalización: señalización sin potencial, con el vástago completamente adentro se cierran en cortocircuito los contactos (NA) de un microinterruptor conectados a los conductores N° 5 y N° 4. Corriente máxima con lámpara de incandescencia 0,5A. Sincronismo: conectando de modo adecuado el conductor N° 6 y N° 7 de dos servomotores se obtiene la parada de los mismos si se supera el umbral de absorción de por lo menos uno de los dos. *Cable salida posterior: para la conexión de los servomotores con salida posterior del cable tomen como referencia los dibujos con salida del cable radial.

Ⓟ Sinalização: sinalização sem potencial, com o êmbolo completamente reentrado fecham-se em curto-circuito os contactos (NO) de um microinterruptor ligados aos condutores 5 e 4. corrente máxima com lâmpada incandescente 0,5A. Sincronismo: ligando de modo adequado os condutores 6 e 7 de dois actuadores, obtém-se a paragem dos mesmos caso seja ultrapassado o limite de consumo de pelo menos um dos dois. *Cabo de saída traseira: Para a ligação dos actuadores com saída traseira do cabo, consultar os desenhos com saída do cabo radial.

Ⓗ Jelzés: potenciál nélküli jelzés, teljesen visszhúzott rúdnál rövidzárlatban zárulnak egy mikrokapcsoló 5.sz és 4.sz. huzalokhoz csatlakoztatott érintkezői (NO) maximális áramerősség 1A izzólámpával. Szinkronizmus: megfelelően csatlakoztatva két működtető szerkezet 6. sz. és 7. sz. vezetékhuzalát, azok leállnak akkor, ha legalább egyikőjük meghaladja a teljesítmény felvételi küszöböt. *Hátsó kivezetésű vezeték: Hátsó kivezetésű vezetékkel rendelkező működtető szerkezetek csatlakoztatásakor tanulmányozza a rajzokat, melyeken radiális kivezetésű vezetékek szerepelnek.

ⓃⓁ Signalering: signalering zonder potentiaal, bij volledig ingeschoven stang sluiten de contacten (NO) van een microschakelaar die verbonden zijn met de geleiders nr. 5 en 4 in kortsluiting. Max. stroom met gloeilamp 0,5 A. Synchronisme: als de geleider nr. 6 en 7 van twee actuatoren verkeerd wordt aangesloten, stoppen de actuatoren wanneer de opnamegrens van minstens één van beide wordt overschreden. Kabel achteruitgang: raadpleeg voor de aansluiting van actuatoren met een achteruitgang van de kabel de tekeningen met uitgang van de radiale kabel.

ⓈⓁⓄ Javljanje: javljanje brez potenciala, ob docela zaprtem izteglјivem držalu se konča s kratkim stikom kontaktov (NO) mikrostikala, povezanega s prevodniki št. 5 in št. 4. Najvišja električna moč žarnice je 0,5A. Sinhronizem: pravilna povezava prevodnikov št. 6 in št. 7 dveh regulacijskih mehanizmov privede do njune ustavitve, kadar vsaj eden izmed obeh doseže absorbcijski prag. *Izhodni kabel: Glede povezave med regulacijskimi mehanizmi in izhodnim kablom glejte skice radialnega izhodnega kabla

ⒸⓏ Signalizace: beznapěťová signalizace se zcela zasunutým dříkem; při zkratu se zavřou kontakty (NO) mikrospínače zapojené k vodičům č. 5 a 4. Maximální proud se žárovkou 0,5A. Synchronismus: příslušným zapojením vodičů č. 6 a 7 dvou ovládacích mechanismů dojde k zastavení těchto mechanismů, jestliže bude překročen stanovený příkon alespoň jednoho z nich. *Zadní kabelový výstup: pro zapojení ovládacích mechanismů na zadní výstup kabelu odkazujeme na výkresy s výstupem radiálního kabelu.

ⒼⓇ Σήμανση: σήμανση χωρίς δυναμικό, με βραχίονα τελείως επαναφερόμενο κλείνονται με βραχυκύκλωμα οι επαφές (NO) ενός μικροδιακόπτη συνδεδεμένες στους αγωγούς N°5 και N°4. Μέγιστο ρεύμα με λάμπα πυρακτώσεως 0,5A. Συγχρονισμός: συνδέοντας με τον κατάλληλο τρόπο τον αγωγό N°6 και N°7 δύο εφαρμοστήρων, επιτυγχάνεται η σύλληψη αυτών όταν υπερβαίνεται το όριο απορρόφησης τουλάχιστον ενός εκ των δύο. *Καλώδιο οπισθίας εξόδου: Για τη σύνδεση των εφαρμοστήρων με οπίσθια έξοδο του καλωδίου αναφερθείτε στα σχέδια με έξοδο του ακτινωτού καλωδίου.

ⓈⒶ إشارة التنبيه: إشارة تنبيه بدون جهد كهربائي عند دخول الدعامة بالكامل يتم الغلق في دائرة كهربية قصيرة الاتصالات (NC) الخاصة بمفتاح صغير الحجم متصل بالموصلات رقم 5 و رقم 4. الحد الأقصى للتيار مع لمبة بقوة 0,1 أمبير.
وحدة التزامن: عند توصيل الموصل الكهربائي رقم 6 و رقم 7 الخاص بمحركي التبديل، يمكن أن يتوقفا عن العمل عندما يتم اجتياز حد الامتصاص لمحرك تبديل واحد على الأقل من هذين المحركين. *كبل الخرج الخلفي: لتوصيل محركات التبديل عن طريق كبل الخرج الخلفي، يمكنك الرجوع إلى تصميمات خروج الكبل اللاسلكي.

Caratteristiche impianto a 24V DC
Tensione di Alimentazione: 24V+/- 10%
Ripple max: +/- 10%
Capacità max linea alimentazione: 250 nF
Induttanza: 10 mH

24V DC system characteristics
Power supply voltage: 24V+/- 10%
Max ripple: +/- 10%
Max power supply line capacity: 250 nF
Inductance: 10 mH

Caractéristiques installation à 24V CC
Tension d>alimentation : 24V+/- 10%
Ondulation maxi : +/- 10%
Capacité maxi ligne d>alimentation : 250 nF
Inductance : 10 mH

Eigenschaften Anlage 24V Gleichstrom
Versorgungsspannung: 24V+/- 10%
Max. Welligkeit: +/- 10%
Max. Kapazität Versorgungsleitung: 250 nF
Induktivität: 10 mH

Características instalación de 24V CC
Tensión de alimentación: 24V+/- 10%
Cresta máx.: +/- 10%
Capacidad máx. línea alimentación: 250 nF
Inductancia: 10 mH

Características do equipamento a 24V CC
Tensão de Alimentação: 24V+/- 10%
Ripple máx.: +/- 10%
Capacidade máx. da linha de alimentação: 250 nF
Indutância: 10 mH

Eigenschappen installatie van 24V DC
Voedingsspanning: 24V+/- 10%
Max. ripple: +/- 10%
Max. vermogen voedingskabel: 250 nF
Zelfinductiecoëfficiënt: 10 mH

24V DC berendezés jellemzői
Tápfeszültség: 24V+/- 10%
Ripple max: +/- 10%
Tápvezeték max. kapacitás: 250 nF
Induktancia: 10 mH

Značilnosti napeljave na 24V DC
Napajalna napetost: 24V+/- 10%
Max. odstopanje: +/- 10%
Max. napajalna sposobnost: 250 nF
Induktivna upornost: 10 mH

Parametry elektrického rozvodu 24V DC
Přívodní napětí: 24V+/- 10%
Ripple max.: +/- 10%
Max. kapacita přívodního vedení: 250 nF
Indukčnost: 10 mH

Χαρακτηριστικά εγκατάστασης 24V DC
Τάση Τροφοδοσίας: 24V+/- 10%
Ripple max: +/- 10%
Max ισχύ γραμμής τροφοδοσίας: 250 nF
Επαγωγή: 10 mH

خصائص شبكة الكهرباء 24V DC
الحد الأقصى للتموج: +/- 10%
الحد الأقصى لقدرة خط التغذية الكهربائية: 250 nF
معامل الحث: 10 mH
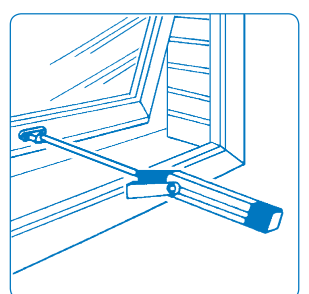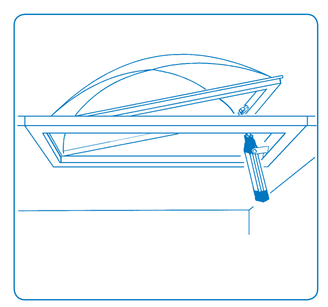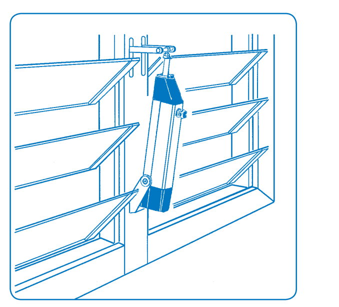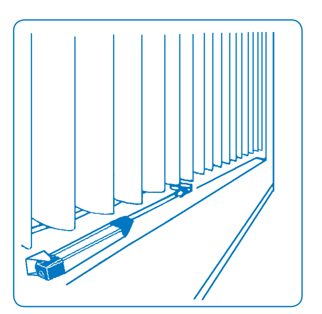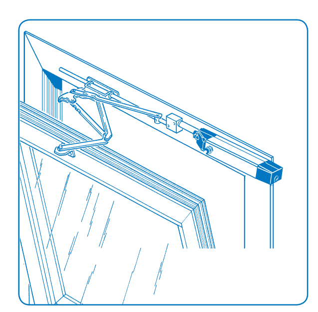
Ⓘ APPLICAZIONI ⒼⒷ APPLICATIONS Ⓕ APPLICAZIONI Ⓓ ANWENDUNGEN Ⓔ APLICACIONES Ⓟ APLICAÇÕES ⒸⓏ TOEPASSINGEN ⓃⓁ ALKALMAZÁSOK ⒸⓏ MOŽNOSTI UPORABE ⒸⓏ POUŽITÍ ⒼⓇ ΕΦΑΡΜΟΓΕΣ ⓈⒶ التطبيقات